C2GFR05TT

GRILLADE GAZ NERTVUREE A POSER

DESCRIPTION DU PRODUIT

Structure en acier inoxydable. Poignées en plastique thermodurcissable athermique.
Montée en température rapide et rétention de chaleur obtenues grâce à **un brûleur à flamme stabilisée à haute performance**, adapté pour travailler à des températures élevées. Allumage par étincelle électrique à 230V 1 phase + neutre.
Surface de cuisson épaisse à coins ronds avec protection soudée contre les éclaboussures pour un nettoyage facile. Plaque de cuisson légèrement inclinée vers l'évacuation des graisses, qui est reliée à un récipient situé sous le plan de travail. **Équipée en standard d'un récipient d'évacuation des graisses.**
Plaque de cuisson nervurée.
Equipée d'un robinet thermostatique de sécurité qui permet de régler la température de sortie jusqu'à 300°C. Sécurité assurée par un thermocouple maintenu actif par la flamme du brûleur.
Finition du plan de travail découpée au laser pour une adaptation "tête à tête" et une fixation de liaison.
Testé au gaz naturel ou au GPL, selon les besoins de l'utilisateur.
Accessoires disponibles **sur demande**.

CARACTÃ RISTIQUES TECHNIQUES

Largeur: 400 mm
Profondeur: 700 mm
Hauteur: 265 mm
Poids: 29 kg
Volume: 0.21 m³
Puissance électrique: 0.10 kW
Puissance gaz: 5.25 kW

Viale del Progresso, 20 Z.I. 35026 Conselve (PD) - Italia
P.I. e C.F IT01897630289 | TEL: (+39) 049 95 00 555 | FAX: (+39) 049 95 00 560

C2GFR05TT

GAS GRIDDLE PLATE GROOVED TABLE TOP - FRY TOP A GAS RIGATO DA BANCO - GRILLADE À GAZ NERVUREE À POSER - GASGRIDDLEPLATTE GERILLT TISCHGERÄT - FRY TOP A GAS PLANCHA RIZADA DE BANCO - РИФЛЁНАЯ ГАЗОВАЯ ЖАРОЧНАЯ ПОВЕРХНОСТЬ НАСТОЛЬНАЯ

DATI TECNICI / CARACTERISTIQUES TECHNIQUES / TECHNICAL SPECIFICATIONS / TECHNISCHE DATEN / CARACTERISTICAS TECNICAS / ТЕХНИЧЕСКИЕ ХАРАКТЕРИСТИКИ

Dimensioni / Dimensions / Dimensions / Maße / Medidas / Размеры	[мм]	400x700x295
Gas / Gaz /Gas / Gas / Газ (B)	[Kw] - [кВт]	5,7
Tipo / Type / Type / Тур / Тип (A)		A1
GPL/LPG / Сжиженный нефтяной газ (G30) (D)	[Kg/h] [кг/ч]	0,450
Metano / Methane / Natural gas / Erdgas / Метан (G20) (C)	[m3/h] [м3/ч]	0,603
Aria / Air / Luft / Aire / Воздух	[m3/h] [м3/ч]	11,4
Racc. Gas / Racc. Gaz / Gas fitting / Gasanschluss / Empalme gas / Газовое соединение		UNI-ISO 7/1 R ½
Piastra rigata / Plaque nervurée / Grooved plate / Gerillte Platte/ Plancha rizada / рифлёная конфорка		X

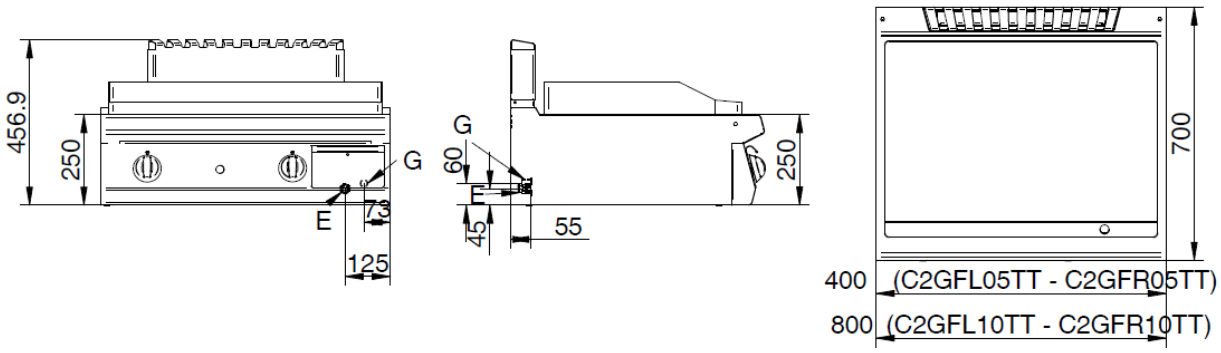

E= elettrico \ électrique \ electric\ Elektrisch \ eléctrico \ электрич
G= Gas\Gaz \ Газ