# K4ECIP10VV

FOURNEAU A INDUCTION 4 PLAQUES + BAIE LIBRE

## DESCRIPTION DU PRODUIT

Structure en acier inoxydable. Poignées en plastique thermodurcissable athermique avec bords sérigraphiés utiles.
Plan de travail en pyrocéramique de **6 mm d'épaisseur**. **Surfaces rayonnantes carrées de 27 x 27 cm** qui sont placées sous verre et fonctionnent grâce à un potentiomètre à 9 niveaux de puissance. Contrôle continu de la puissance. Équipé par un **afficheur placé sous verre**: Vous pouvez vérifier le niveau de puissance réglé et voir les messages d'erreur (s'il y en a). Sécurité assurée par un détecteur contre la surchauffe en cas de fonctionnement avec des casseroles vides. Capteur de détection de casseroles. Capteur de détection des casseroles d'un diamètre inférieur à 12 cm.
Plan de travail en AISI 304 à coins arrondis pour un nettoyage facile. Panneau frontal en acier inoxydable AISI 304.
Possibilité de travailler avec **tout type de casseroles adaptées à l'induction** : en fer, en fonte ou en tout autre matériau ferromagnétique. Efficacité énergétique constante, même si des ustensiles de formes différentes sont utilisés.
Économies de temps et d'énergie remarquables grâce à la **réduction de moitié du temps de cuisson et de la consommation d'énergie** par rapport aux systèmes de cuisson traditionnels. Un meilleur environnement de travail grâce à des **pertes de chaleur plus faibles**.
**Sécurité améliorée pour les utilisateurs** : seulement les casseroles deviennent chaudes alors que le plan de travail reste froid, ce qui réduit fortement le risque de se brûler.
Finition du plan de travail découpée au laser pour une adaptation "tête à tête" et une fixation de liaison.
Pieds en acier inoxydable **réglables en hauteur**.
Accessoires disponibles **sur demande**.

## CARACTÃ  RISTIQUES TECHNIQUES

**Largeur:** 800 mm
**Profondeur:** 900 mm
**Hauteur:** 850 mm
**Poids:** 75 kg
**Volume:** 0.99 m³
**Puissance électrique:** 28.00 kW

Viale del Progresso, 20 Z.I. 35026 Conselve (PD) - Italia
P.I. e C.F IT01897630289 | TEL: (+39) 049 95 00 555 | FAX: (+39) 049 95 00 560

# K4ECIP10VV

CUCINA INDUZIONE 4 PIASTRE + VANO APERTO / CUISINIÈRE À INDUCTION 4 PLAQUES + BAIE LIBRE OUVERTE / INDUCTION RANGE 4 PLATES + OPEN CABINET / 4-FELDER INDUKTIONSHERD + OFFENER UNTERSCHRANK / COCINA INDUCCIÓN 4 FUEGOS + BASE ABIERTA / ИНДУКЦИОННАЯ ПЛИТА С 4 КОМФОРКАМИ + ОТКРЫТЫЙ ШКАФ

## DATI TECNICI / CARACTERISTIQUES TECHNIQUES / TECHNICAL SPECIFICATIONS / TECHNISCHE DATEN / CARACTERISTICAS TECNICAS / ТЕХНИЧЕСКИЕ ХАРАКТЕРИСТИКИ

| | | |
|---|---|---|
| Dimensioni / Dimensions / Dimensions / Maße / Medidas / Размеры | [мм] | 800x900x850 |
| Potenza elettrica / Puissance électrique / Electric Power /Elektro-Leistung /электр.<br>(E) | [Kw] - [кВт] | 28 |
| (F) | [V] | 400/3N |
| (G) | [Hz] - [Гц] | 50/60 |
| Cavo (non fornito in dotazione) / Cable (non fourni) / Cable (not supplied) / Kabel (nicht mitgeliefert) / Cable / Кабель | H07 RN-F [мм2] | 4 x 10 |
| Voltaggi diversi e versioni navali disponibili su richiesta / Différentes tensions et versions maritimes disponibles sur demande / Different voltages and marine versions available on request / Verschiedene Spannungen und Schiffsausführungen auf Anfrage erhältlich / Различные напряжения и варианты исполнения корабля - по запросу | | |
| Piastra / Plaque / Plate / Platte / Placa / Конф. эл. | [Kw] - [кВт] | 4 x 7 |

| | |
|---|---|
| 7 kw<br>□ 27 x 27 cm | 7 kw<br>□ 27 x 27 cm |
| 7 kw<br>□ 27 x 27 cm | 7 kw<br>□ 27 x 27 cm |

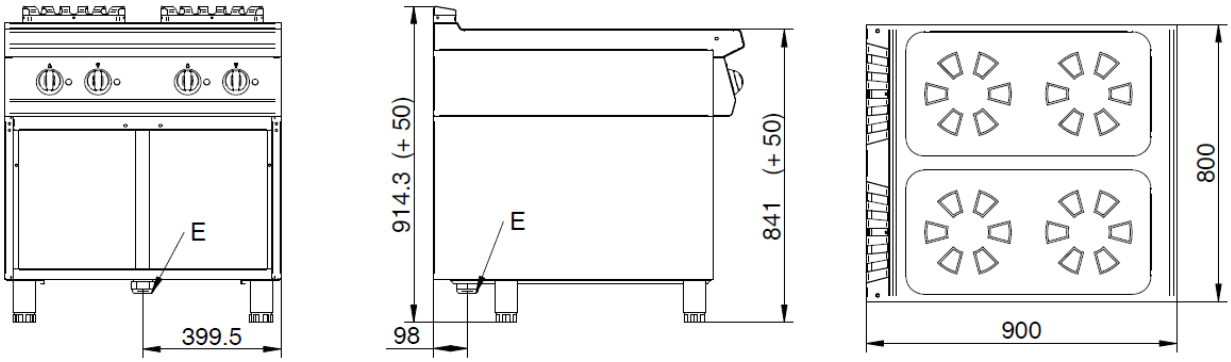


E= elettrico \ électrique \ electric\ Elektrisch \ eléctrico \ электрич

## Optional

n. 2 x K7PORTA Porta - Porte - Door - Tür - Puerta – Дверца