K4EFBP05TTL

PLAQUE A SNACKER ELECTRIQUE SURBAISSEE LISSE A POSER - PERFORMANCE LINE

DESCRIPTION DU PRODUIT

Structure en acier inoxydable. Poignées en plastique thermodurcissable athermique avec bords sérigraphiés utiles.
Chauffage obtenu par des **éléments chauffants radiants** placés sous la plaque de cuisson. Thermostat permettant de régler la température de la plaque entre 120°C et 320°C. Thermostat de sécurité à réarmement manuel.
Plaque de cuisson surbaissée, unique et de grandes dimensions, réalisée en acier inoxydable spécial et traitée avec une finition lisse qui permet une excellente transmission de la chaleur et une **finition polie miroir** pour garantir l'anti-adhérence des aliments et un nettoyage rapide conformément aux normes en vigueur.
Plaque de cuisson lisse.
Plan de travail incliné face au trou d'évacuation des graisses. **Grand trou sur la surface de cuisson** pour l'évacuation des graisses dans **un récipient de capacité de 2,9 litres** situé sous la surface de cuisson elle-même et **fourni en dotation**.
Plan de travail moulé en acier inoxydable AISI 304 avec bords arrondis pour un nettoyage facile. Panneaux avant, latéraux et arrière en acier inoxydable.
Un bouchon en téflon, adapté pour boucher l'évacuation en cas de cuisson avec un film d'huile, disponible **sur demande**.
Finition du plan de travail découpée au laser pour une adaptation "tête à tête" et une fixation de liaison.
Accessoires disponibles **sur demande**.

CARACTÃ RISTIQUES TECHNIQUES

Largeur: 400 mm
Profondeur: 900 mm
Hauteur: 265 mm
Poids: 50 kg
Volume: 0.26 m³
Puissance électrique: 7.00 kW

K4EFBP05TTL

FRY TP ELETTRICO DA BANCO PIASTRA RIBASSATA LISCIA IN ACCIAIO INOX CON FINITURA A SPECCHIO

PLAQUE A SNACKER ELECTRIQUE A POSER LISSE SURBAISSEE EN ACIER INOX AVEC FINITION MIROIR

ELECTRIC GRIDDLE PLATE TABLE TOP WITH LOW-BUILT SMOOTH PLATE MADE OF STAINLESS STEEL AND POLISH FINISHING

ELEKTROGRIDDLEPLATTE TISCHGERÄT EINGELASSENE GLATTE BRATFLÄCHE AUS EDELSTAHL MIT SPIEGELARTIGER OBERFLÄCHE

FRY TOP ELECTRICO DE BANCO PLANCHA LISA DE PERFIL BAJO EN ACIERO INOXIDABLE CON ACABADO DE ESPEJO

ГЛАДКАЯ ЭЛЕКТРИЧЕСКАЯ ЖАРОЧНАЯ ПОВЕРХНОСТЬ НАСТОЛЬНАЯ ЗАГЛУБОЕННАЯ ПЛИТА ИЗ НЕРЖАВЕЙКИ С ЗЕРКАЛЬНОЙ ПОВЕРХНОСЬЮ

DATI TECNICI / CARACTERISTIQUES TECHNIQUES / TECHNICAL SPECIFICATIONS / TECHNISCHE DATEN / CARACTERISTICAS TECNICAS / ТЕХНИЧЕСКИЕ ХАРАКТЕРИСТИКИ

Dimensioni / Dimensions / Dimensions / Maße / Medidas / Размеры	[мм]	400x900x250
Potenza elettrica / Puissance électrique / Electric Power /Elektro-Leistung /электр. (E)	[Kw] - [кВт]	7
(F)	[V]	400/3N
(G)	[Hz] - [Гц]	50/60
Cavo (non fornito in dotazione) / Cable (non fourni) / Cable (not supplied) / Kabel (nicht mitgeliefert) / Cable / Кабель	H07 RN-F [мм2]	5 x 2,5
Voltaggi diversi e versioni navali disponibili su richiesta / Différentes tensions et versions maritimes disponibles sur demande / Different voltages and marine versions available on request / Verschiedene Spannungen und Schiffsausführungen auf Anfrage erhältlich / Различные напряжения и варианты исполнения корабля - по запросу		
Piastra liscia / Plaque lisse / Smooth plate / Glatte Platte/ Plancha lisa / Гладкая конфорка		X

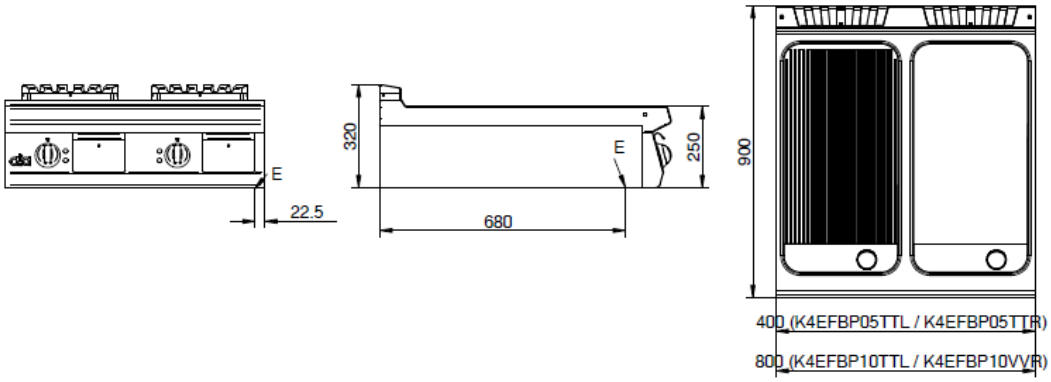

E= elettrico \ électrique \ electric\ Elektrisch \ eléctrico \ электрич