K4EGDP10VV

GRILLE ELECTRIQUE DIRECTE 1 MODULE + BAIE OUVERTE

DESCRIPTION DU PRODUIT

Structure en acier inoxydable. Poignées en plastique thermodurcissable athermique avec bords sérigraphiés utiles.
Chauffage obtenu par des **éléments chauffants avec gaine en AISI 304**, qui travaillent dans l'air et sont adaptés aux températures auxquelles ils sont exposés (400°C). La charge thermique des éléments chauffants permet un **échange de chaleur uniquement vers les aliments** pour améliorer la cuisson et l'économie d'énergie. Thermostat de sécurité à réarmement automatique pour protéger les éléments chauffants. Régulateur d'énergie qui règle la fréquence de fonctionnement ON-OFF des éléments chauffants. La position de fonctionnement continu maximum est utile lors du nettoyage, car elle induit la pyrolyse des graisses sur les éléments chauffants.
Réservoir d'eau en AISI 304 pressé à froid avec trou de vidange. L'eau améliore la qualité des aliments cuits et entraîne les graisses de cuisson vers la vidange.
Robinet de remplissage et de recharge de l'eau placé sur le panneau frontal. **Vidange du réservoir** placée sur le panneau frontal et actionnée par un levier.
Plan de travail en acier inoxydable AISI 304 moulé de 2 mm d'épaisseur avec coins arrondis pour un nettoyage facile. Panneaux avant, latéraux et arrière en acier inoxydable.
Finition du plan de travail découpée au laser pour une adaptation "tête à tête" et une fixation de liaison.
Pieds en acier inoxydable **réglables en hauteur**.
Accessoires disponibles **sur demande**.

CARACTÃ RISTIQUES TECHNIQUES

Largeur: 800 mm
Profondeur: 900 mm
Hauteur: 850 mm
Poids: 83 kg
Volume: 0.99 m³
Puissance électrique: 10.80 kW

Viale del Progresso, 20 Z.I. 35026 Conselve (PD) - Italia
P.I. e C.F IT01897630289 | TEL: (+39) 049 95 00 555 | FAX: (+39) 049 95 00 560

K4EGDP10VV

GRIGLIA ELETTRICA DIRETTA + VANO APERTO - GRILLE ÉLECTRIQUE DIRECTE + BAIE LIBRE OUVERTE - DIRECT ELECTRIC GRILL + OPEN CABINET - DIREKTER ELEKTROGRILL + OFFENER UNTERSCHRANK PARRILLA ELÉCTRICA DIRÉCTA + BASE ABIERTA - ЗЛЕКТР´UECK´ ¸RP´ЛЬ НРЯМОRO HARPEBA + ОТКРЫТЫ ¸ШКАФ

DATI TECNICI / CARACTERISTIQUES TECHNIQUES / TECHNICAL SPECIFICATIONS / TECHNISCHE DATEN / CARACTERISTICAS TECNICAS / ТЕХНИЧЕСКИЕ ХАРАКТЕРИСТИКИ

Dimensioni / Dimensions / Dimensions / Maße / Medidas / Размеры	[мм]	800x900x850
Potenza elettrica / Puissance électrique / Electric Power /Elektro-Leistung /электр. (E)	[Kw] - [кВт]	10,8
(F)	[V]	400/3N
(G)	[Hz] - [Гц]	50/60
Cavo (non fornito in dotazione) / Cable (non fourni) / Cable (not supplied) / Kabel (nicht mitgeliefert) / Cable / Кабель	H07 RN-F [мм2]	5 x 2,5
Voltaggi diversi e versioni navali disponibili su richiesta / Différentes tensions et versions maritimes disponibles sur demande / Different voltages and marine versions available on request / Verschiedene Spannungen und Schiffsausführungen auf Anfrage erhältlich / Различные напряжения и варианты исполнения корабля - по запросу		
Press. Acqua - Pression eau - Water pressure – Wasserdruck - Presion agua - Давл. воды	[bar] [бар] MAX МАКС	300
Raccordo acqua / Raccordement eau / Water fitting / Wasseranschluss / Empalme agua / Фитинг воды		UNI-ISO 7/1 R ½

Optional

n. 2 x K7PORTA Porta - Porte - Door - Tür - Puerta – Дверца

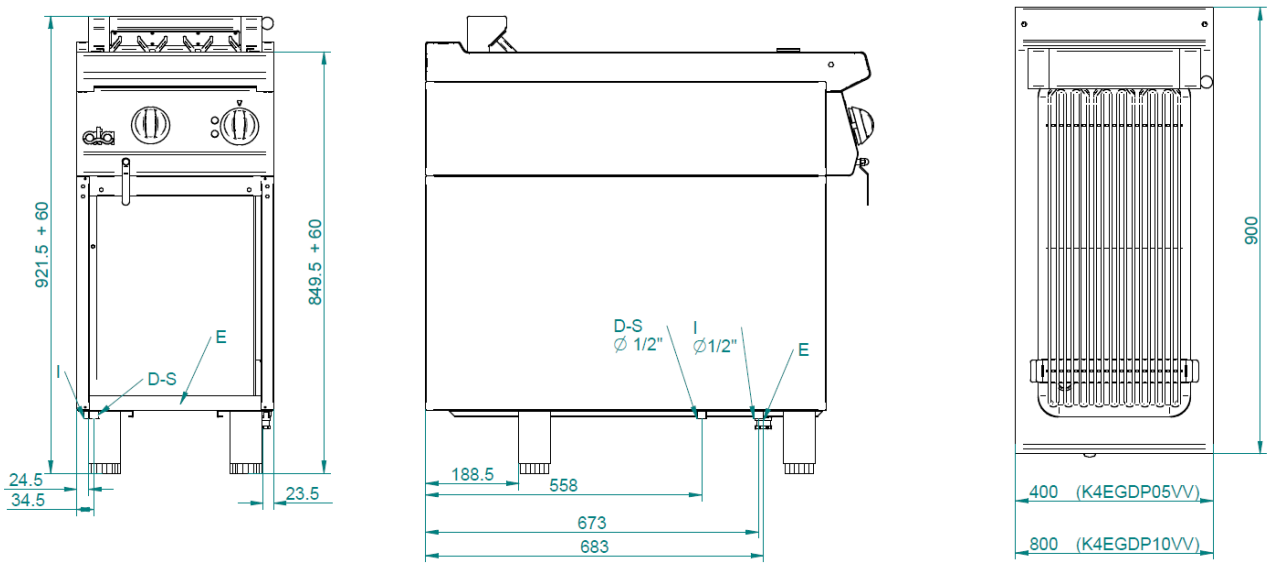

E= elettrico \ électrique \ electric\ Elektrisch \ eléctrico \ электрич
C= Carico acqua \ Remplissage d'eau \ Water filling \ Wasser anfüllen \ Carga agua \ Заливка воды
S-D= Scarico acqua \ Évacuer l'eau \ Water emptying \ Wasser entleeren \ Descarga agua \ Слив воды