K4GFBP10VVR

GRILLADE A GAZ AVEC PLAQUE EN INOX 1/2 LISSE 1/2 NERVUREE SURBAISSEE + BAIE OUVERTE - PERFORMANCE LINE

DESCRIPTION DU PRODUIT

tructure en acier inoxydable. Poignées en plastique thermodurcissable athermique avec bords sérigraphiés utiles.
Montée en température rapide et rétention de la chaleur obtenues par des **brûleurs à 2 branches à combustion optimisée**, adaptés au travail à haute température, avec soupape de sécurité thermocouple à 8 positions et flamme pilote thermostatée. Régulation de la température **entre 150°C et 315°C**. Sécurité garantie par un thermocouple maintenu actif par la flamme du brûleur pilote.
Plaque de cuisson surbaissée et de grandes dimensions, réalisée en acier inoxydable spécial, qui permet une excellente transmission de la chaleur et une **finition polie miroir** pour garantir l'anti-adhérence des aliments et un nettoyage rapide conformément aux normes en vigueur.
Deux plaques de cuisson complètement séparées pour permettre deux processus de cuisson différents à des températures différentes. **Plaque de cuisson 1/2 lisse et 1/2 nervurée.**
Plan de travail incliné face au trou d'évacuation des graisses. **Grand trou sur la surface de cuisson** pour l'évacuation des graisses dans un **récipient de capacité de 1,3 litres** situé sous la surface de cuisson elle-même et fourni **en dotation**.
Plan de travail moulé en acier inoxydable AISI 304 avec bords arrondis pour un nettoyage facile. Panneaux avant, latéraux et arrière en acier inoxydable.
Un bouchon en téflon, adapté pour boucher l'évacuation en cas de cuisson avec un film d'huile, disponible **sur demande**.
Finition du plan de travail découpée au laser pour une adaptation "tête à tête" et une fixation de liaison.
Testé au gaz naturel ou au GPL, selon les exigences de l'utilisateur.
Pieds en acier inoxydable **réglables en hauteur**.
Accessoires disponibles **sur demande**.

CARACTÃ RISTIQUES TECHNIQUES

Largeur: 800 mm
Profondeur: 900 mm
Hauteur: 850 mm
Poids: 104 kg
Volume: 0.99 m³
Puissance gaz: 18.00 kW

Viale del Progresso, 20 Z.I. 35026 Conselve (PD) - Italia
P.I. e C.F IT01897630289 | TEL: (+39) 049 95 00 555 | FAX: (+39) 049 95 00 560

K4GFBP10VVR

GAS GRIDDLE PLATE ½ SMOOTH ½ GROOVED TABLE + OPEN CABINET - FRY TOP A GAS ½ LISCIO ½ RIGATO SU VANO APERTO - GRILLADE À GAZ ½ LISSE ½ NERVUREE + BAIE LIBRE OUVERTE - GASGRIDDLEPLATTE ½ GLATT ½ GERILLT + UNTERSCHRANK OFFEN - FRY TOP A GAS PLANCHA ½ LISA ½ RIZADA + BASE ABIERTA - ГАЗОВАЯ ЖАРОЧНАЯ ПОВЕРХНОСТЬ, ½ ГЛАДКАЯ ½ РИФЛЁНАЯ + ОТКРЫТЫЙ ШКАФ

DATI TECNICI / CARACTERISTIQUES TECHNIQUES / TECHNICAL SPECIFICATIONS / TECHNISCHE DATEN / CARACTERISTICAS TECNICAS / ТЕХНИЧЕСКИЕ ХАРАКТЕРИСТИКИ

Dimensioni / Dimensions / Dimensions / Maße / Medidas / Размеры	[мм]	800x900x250
Gas / Gaz /Gas / Gas / Газ (B)	[Kw] - [кВт]	16
Tipo / Type / Type / Тур / Тип (A)		A1/B21
GPL/LPG / Сжиженный нефтяной газ (G30) (D)	[Kg/h] [кг/ч]	1,262
Metano / Methane / Natural gas / Erdgas / Метан (G20) (C)	[m3/h] [м3/ч]	1,694
Aria / Air / Luft / Aire / Воздух	[m3/h] [м3/ч]	16
Racc. Gas / Racc. Gaz / Gas fitting / Gasanschluss / Empalme gas / Газовое соединение		UNI-ISO 7/1 R ½
Piastra ½ liscia ½ rigata / Plaque ½ lisse ½ nervurée / ½ Smooth ½ Grooved plate / ½ Glatte ½ Gerillte Platte/ Plancha ½ lisa ½ rizada / ½ гладкая + ½ рифлёная конфорка		X

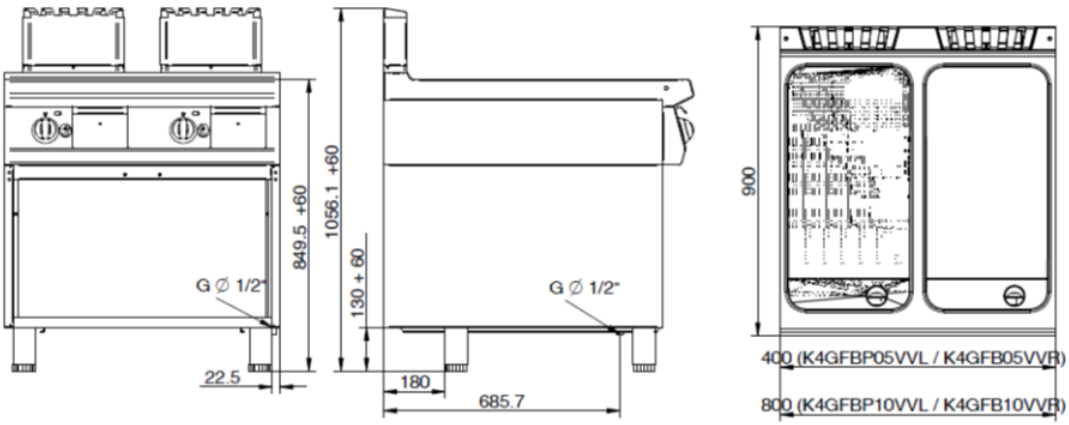

G= Gas\Gaz \ Газ