# K4GFGP0522N

FRITEUSE A GAZ 22 LT. - PERFORMANCE LINE

## DESCRIPTION DU PRODUIT

Structure en acier inoxydable. Poignées en plastique thermodurcissable athermique avec bords sérigraphiés utiles.
Chauffage de l'huile obtenu par des **brûleurs en acier inoxydable à combustion optimisée**, équipés d'un échangeur de chaleur dans la cuve. Intervention puissante et rapide des éléments chauffants pour éviter que la température ne baisse lorsque le produit est versé dans la cuve.
**Une cuve de 22 litres**, équipée d'une vanne électromécanique pour le contrôle du gaz et d'un thermostat électrique de travail avec régulation **entre 90°C et 190°C**. Sécurité garantie par un thermocouple maintenu actif par la flamme du brûleur pilote. Thermostat de sécurité supplémentaire.
Cuve en acier inox à bords arrondis incliné vers le trou de vidange reliée à un conteneur en acier inox pour la récupération de l'huile.
L'huile s'écoule de la cuve par un robinet dans un conteneur de collecte interne avec un filtre.
Un panier en acier recouverts d'une couche de matériau de protection K26500 et un couvercle de cuve en acier inoxydable K4COPFGP fournis **en dotation**.
Un conteneur pour l''huile en acier inoxydable avec filtre fourni **en dotation**.
Plan de travail en acier inoxydable AISI 304 moulé pour un nettoyage facile. Panneau frontal en acier inoxydable AISI 304. Cuve en acier inoxydable moulées à froid.
Testé au gaz naturel ou au GPL, selon les exigences de l'utilisateur.
Pieds en acier inoxydable **réglables en hauteur**.
Accessoires disponibles **sur demande**.

## CARACTÃ  RISTIQUES TECHNIQUES

**Largeur:** 400 mm
**Profondeur:** 900 mm
**Hauteur:** 850 mm
**Poids:** 63 kg
**Volume:** 0.56 m³
**Puissance électrique:** 0.01 kW
**Puissance gaz:** 21.00 kW

Viale del Progresso, 20 Z.I. 35026 Conselve (PD) - Italia
P.I. e C.F IT01897630289 | TEL: (+39) 049 95 00 555 | FAX: (+39) 049 95 00 560

# K4GFGP0522N

FRIGGITRICE A GAS 22 LT. / FRITEUSE A GAZ 22 LT. / GAS FRYER 22 LT. / GASFRITTEUSE 22 LT. / FREIDORA A GAS 22 LT. / ГАЗОВАЯ ФРИТЮРНИЦА 22 Л.

## DATI TECNICI / CARACTERISTIQUES TECHNIQUES / TECHNICAL SPECIFICATIONS / TECHNISCHE DATEN / CARACTERISTICAS TECNICAS / ТЕХНИЧЕСКИЕ ХАРАКТЕРИСТИКИ

| | | |
|---|---|---|
| Dimensioni / Dimensions / Dimensions / Maße / Medidas / Размеры | [мм] | 400x800x850 |
| Gas / Gaz /Gas / Gas / Газ<br>(B) | [Kw] - [кВт] | 21 |
| Tipo / Type / Type / Тур / Тип<br>(A) | | A1/B21 |
| GPL/LPG / Сжиженный нефтяной газ<br>(G30)<br>(D) | [Kg/h] [кг/ч] | 1,656 |
| Metano / Methane / Natural gas / Erdgas / Метан<br>(G20)<br>(C) | [m3/h] [м3/ч] | 2,169 |
| Aria / Air / Luft / Aire / Воздух | [m3/h] [м3/ч] | 42 |
| Racc. Gas / Racc. Gaz / Gas fitting / Gasanschluss / Empalme gas / Газовое соединение | | UNI-ISO 7/1 R ½ |
| Capacità vasca/ Capacité cuve/ Tank capacity/ Beckeninhalt/ Capacidad cuba/ Ёмкость чаши | [ l ] [ л ] | 22 |
| Quantità di patate massima contenuta in un cesto grande - Quantité maximale de pommes de terre dans un grand panier - Maximum quantity of potatoes in a large basket - Maximale Menge an Kartoffeln in einem großen Korb - Cantidad máxima de patatas en una cesta grande - Максимальное количество картофеля в большой корзине | [kg] [кг] | 3,5 |
| Produzione massima - Production maximale - Maximum output - Maximale Leistung - Producción máxima - Максимальное производство | [kg/h] [кг/ч] | 29 |
| Potenza elettrica / Puissance électrique / Electric Power /Elektro-Leistung /электр.<br>(E) | [Kw] - [кВт] | 0.055 |
| (F) | [V] | 230/1N |
| (G) | [Hz] - [Гц] | 50/60 |
| Cavo (non fornito in dotazione) / Cable (non fourni) / Cable (not supplied) / Kabel (nicht mitgeliefert) / Cable / Кабель | H07 RN-F [мм2] | 3 x 1 |

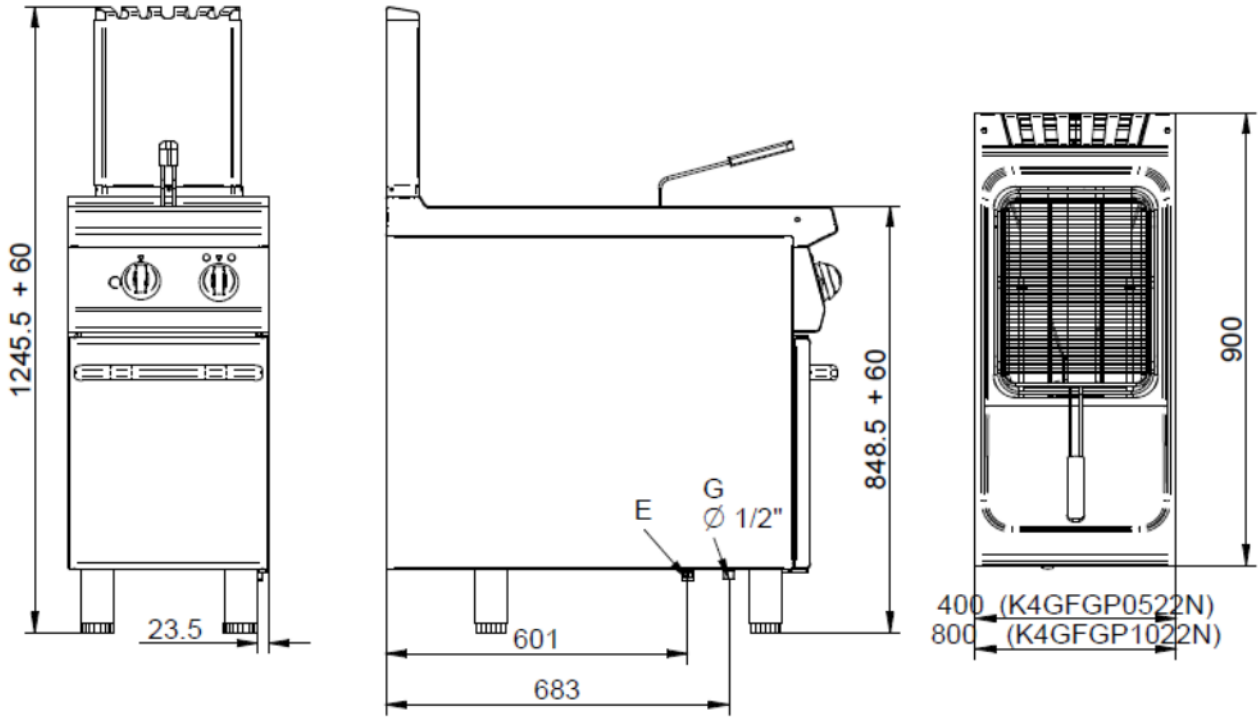


G = Gas / Gaz / Gas / Gas / Gas / газ

## Standard

| | | |
|---|---|---|
| CESTO / PANIER / BASKET / KORB / CESTO / КОРЗИНА | 1 x K26500 | |
| BACINELLA RACCOGLI OLIO + FILTRO INOX/ BAC RECUPERATION HUILE AVEC FILTRE EN INOX / CONTAINER COLLECTION OIL + STAINLESS STEEL FILTER / ÖLSAMMELBEHÄLTER MIT SIEB AUS EDELSTAHL / RECIPIENTE RECOGIDA ACEITE CON SU FILTRO DE ACERO INOX / ЕМКОСТЬ ДЛЯ СБОРА МАСЛА + ФИЛЬТР НЕРЖАВЕЮЩАЯ СТАЛЬ | K4VOFG | 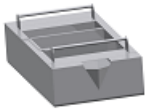 |