K4GFGP1022N

FRITEUSE A GAZ 22 + 22 LT. - PERFORMANCE LINE

DESCRIPTION DU PRODUIT

Structure en acier inoxydable. Poignées en plastique thermodurcissable athermique avec bords sérigraphiés utiles.
Chauffage de l'huile obtenu par des **brûleurs en acier inoxydable à combustion optimisée**, équipés d'un échangeur de chaleur dans la cuve. Intervention puissante et rapide des éléments chauffants pour éviter que la température ne baisse lorsque le produit est versé dans la cuve.
Deux cuves de 22 litres chacune, équipées d'une vanne électromécanique pour le contrôle du gaz et d'un thermostat électrique de travail avec régulation **entre 90°C et 190°C**. Sécurité garantie par un thermocouple maintenu actif par la flamme du brûleur pilote. Thermostat de sécurité supplémentaire.
Cuves en acier inox à bords arrondis inclinés vers le trou de vidange reliées à un conteneur en acier inox pour la récupération de l'huile.
L'huile s'écoule de la cuve par un robinet dans un conteneur de collecte interne avec un filtre.
Deux paniers en acier recouverts d'une couche de matériau de protection K26500 et deux couvercles de cuve en acier inoxydable K4COPFGP fournis **en dotation**.
Un conteneur pour l''huile en acier inoxydable avec filtre fourni **en dotation**.
Plan de travail en acier inoxydable AISI 304 moulé pour un nettoyage facile. Panneau frontal en acier inoxydable AISI 304. Cuves en acier inoxydable moulées à froid.
Testé au gaz naturel ou au GPL, selon les exigences de l'utilisateur.
Pieds en acier inoxydable **réglables en hauteur**.
Accessoires disponibles **sur demande**.

CARACTÃ RISTIQUES TECHNIQUES

Largeur: 800 mm
Profondeur: 900 mm
Hauteur: 850 mm
Poids: 107 kg
Volume: 0.99 m³
Puissance électrique: 0.02 kW
Puissance gaz: 42.00 kW

Viale del Progresso, 20 Z.I. 35026 Conselve (PD) - Italia
P.I. e C.F IT01897630289 | TEL: (+39) 049 95 00 555 | FAX: (+39) 049 95 00 560

K4GFGP1022N

FRIGGITRICE A GAS 22 + 22 LT. / FRITEUSE A GAZ 22 + 22 LT. / GAS FRYER 22 + 22 LT. / GASFRITTEUSE 22 + 22 LT. / FREIDORA A GAS 22 + 22 LT. / ГАЗОВАЯ ФРИТЮРНИЦА 22 + 22 Л.

DATI TECNICI / CARACTERISTIQUES TECHNIQUES / TECHNICAL SPECIFICATIONS / TECHNISCHE DATEN / CARACTERISTICAS TECNICAS / ТЕХНИЧЕСКИЕ ХАРАКТЕРИСТИКИ

Dimensioni / Dimensions / Dimensions / Maße / Medidas / Размеры	[мм]	800x800x850
Gas / Gaz /Gas / Gas / Газ (B)	[Kw] - [кВт]	42
Tipo / Type / Type / Тур / Тип (A)		A1/B21
GPL/LPG / Сжиженный нефтяной газ (G30) (D)	[Kg/h] [кг/ч]	3,312
Metano / Methane / Natural gas / Erdgas / Метан (G20) (C)	[m3/h] [м3/ч]	4,338
Aria / Air / Luft / Aire / Воздух	[m3/h] [м3/ч]	84
Racc. Gas / Racc. Gaz / Gas fitting / Gasanschluss / Empalme gas / Газовое соединение		UNI-ISO 7/1 R ½
Capacità vasca/ Capacité cuve/ Tank capacity/ Beckeninhalt/ Capacidad cuba/ Ёмкость чаши	[l] [л]	22 + 22
Quantità di patate massima contenuta in un cesto grande - Quantité maximale de pommes de terre dans un grand panier - Maximum quantity of potatoes in a large basket - Maximale Menge an Kartoffeln in einem großen Korb - Cantidad máxima de patatas en una cesta grande - Максимальное количество картофеля в большой корзине	[kg] [кг]	3,5 + 3,5
Produzione massima - Production maximale - Maximum output - Maximale Leistung - Producción máxima - Максимальное производство	[kg/h] [кг/ч]	58
Potenza elettrica / Puissance électrique / Electric Power /Elektro-Leistung /электр. (E)	[Kw] - [кВт]	0.110
(F)	[V]	230/1
(G)	[Hz] - [Гц]	50/60
Cavo (non fornito in dotazione) / Cable (non fourni) / Cable (not supplied) / Kabel (nicht mitgeliefert) / Cable / Кабель	H07 RN-F [мм2]	3 x 1

Viale del Progresso, 20 Z.I. 35026 Conselve (PD) - Italia
P.I. e C.F IT01897630289 | TEL: (+39) 049 95 00 555 | FAX: (+39) 049 95 00 560

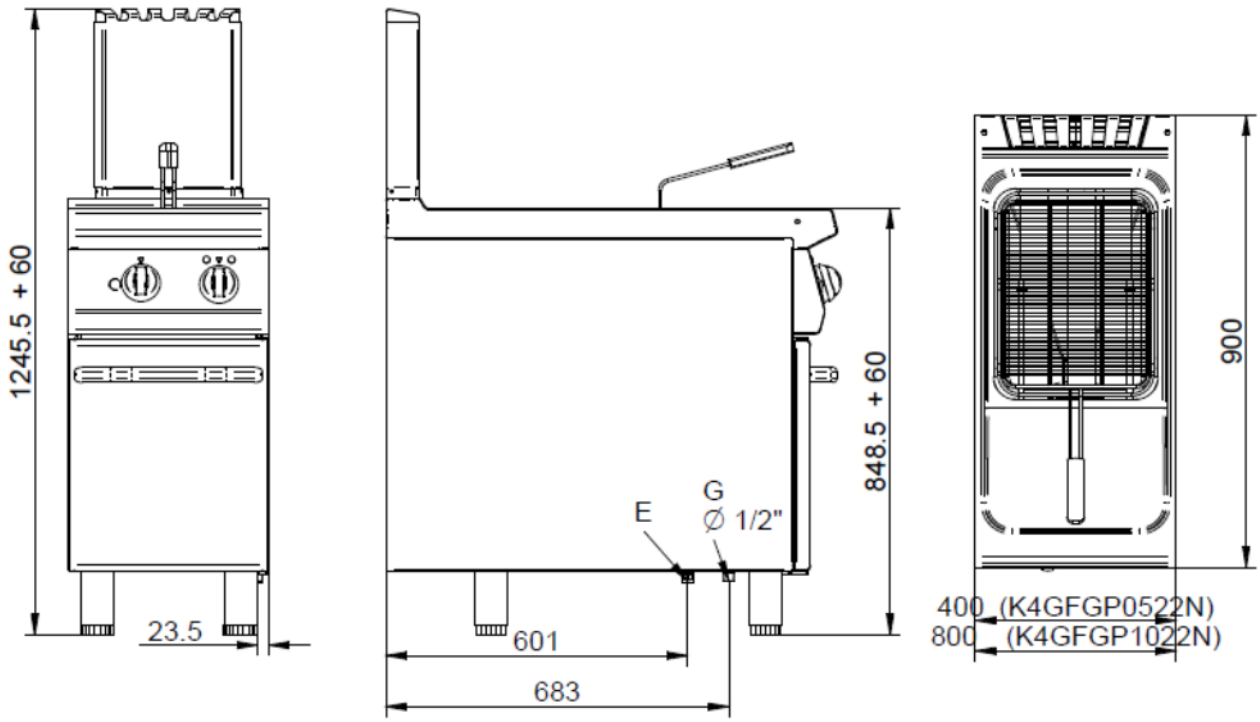

G = Gas / Gaz / Gas / Gas / Gas / газ

Standard
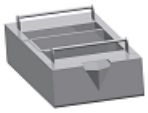
CESTO / PANIER / BASKET / KORB / CESTO / КОРЗИНА	2 x K26500	
BACINELLA RACCOGLI OLIO + FILTRO INOX/ BAC RECUPERATION HUILE AVEC FILTRE EN INOX / CONTAINER COLLECTION OIL + STAINLESS STEEL FILTER / ÖLSAMMELBEHÄLTER MIT SIEB AUS EDELSTAHL / RECIPIENTE RECOGIDA ACEITE CON SU FILTRO DE ACERO INOX / ЕМКОСТЬ ДЛЯ СБОРА МАСЛА + ФИЛЬТР НЕРЖАВЕЮЩАЯ СТАЛЬ	K4VOFG