K4GPDS1016

MARMITE GAZ A CHAUFFAGE DIRECT 150 LT.

DESCRIPTION DU PRODUIT

Structure en acier inoxydable. Poignées en plastique thermodurcissable athermique avec bords sérigraphiés utiles. Couvercle en acier inoxydable moulé et équilibré.
Chauffage direct obtenu par des **brûleurs tubulaires en acier inoxydable à haut rendement**. Sécurité assurée par un thermocouple maintenu actif par la flamme du brûleur pilote. Allumage par piézoélectrique et flamme pilote.
Cuve de cuisson avec fond en AISI 316 pour la manipulation de produits particulièrement acides, et panneaux latéraux en AISI 304.
Isolation thermique garantie par d'épais panneaux en fibre de verre. Plan de travail fixé à la cuve de cuisson par soudure continue.
Capacité de la cuve de cuisson de 150 litres.
Plan de travail en acier inoxydable moulé AISI 304 avec bords arrondis pour faciliter le nettoyage. Panneau frontal en acier inoxydable.
Entrée d'eau dans la cuve par robinet (eau chaude/froide) et bec réglable. Trou de vidange de la cuve avec filtre amovible. Robinet de vidange frontal 2" en laiton chromé avec poignée isolante.
Finition du plan de travail découpée au laser pour une adaptation "tête à tête" et une fixation de liaison.
Testé au gaz naturel ou au GPL, selon les exigences de l'utilisateur.
Pieds en acier inoxydable **réglables en hauteur**.
Accessoires disponibles **sur demande**.

CARACTÃ RISTIQUES TECHNIQUES

Largeur: 800 mm
Profondeur: 900 mm
Hauteur: 850 mm
Poids: 112 kg
Volume: 1.19 m³
Puissance gaz: 21.00 kW

Viale del Progresso, 20 Z.I. 35026 Conselve (PD) - Italia
P.I. e C.F IT01897630289 | TEL: (+39) 049 95 00 555 | FAX: (+39) 049 95 00 560

K4GPDS1016

PENTOLA A GAS, RISCALDAMENTO DIRETTO, 150 LT – MARMITE A GAZ, CHAUFFAGE DIRECT, 150 LT – GAS BOILING PAN, DIRECTLY HEATED, 150 LT – GAS-KOCHKESSEL, DIREKT BEHEIZT, 150 LT. – MARMITA A GAS, CALIENTAMIENTO DIRECTO, 150 LT - ГАЗОВЫЕ КАСТРЮЛЬ, ПРЯМОЙ НАГРЕВ 150 Л.

DATI TECNICI / CARACTERISTIQUES TECHNIQUES / TECHNICAL SPECIFICATIONS / TECHNISCHE DATEN / CARACTERISTICAS TECNICAS / ТЕХНИЧЕСКИЕ ХАРАКТЕРИСТИКИ

Dimensioni / Dimensions / Dimensions / Maße / Medidas / Размеры	[мм]	800x900x850
Gas / Gaz /Gas / Gas / Газ	[Kw] - [кВт]	21
GPL/LPG / Сжиженный нефтяной газ (G30)	[Kg/h] [кг/ч]	1,65
Metano / Methane / Natural gas / Erdgas / Метан (G20)	[m3/h] [м3/ч]	2,22
Press. Acqua - Pression eau - Water pressure – Wasserdruck - Presion agua - Давл. воды	[kPa] MAX МАКС	50 – 300
Raccordo acqua calda / Raccordement eau chaude / Cold water fitting / Heiss-Wasseranschluss / Empalme agua caliente / Фитинг воды	[мм]	10
Raccordo acqua fredda / Raccordement eau froide / Hot water fitting / Kalt-Wasseranschluß / Empalme agua fria / холодная вода	[мм]	10
Capacità utile vasca / Capacité cuve utile / Usuable tank capacity / Nutz-Beckeninhalt / Capacidad útil cuba / Ёмкость чаши	[l] - [л]	**140**
Diametro vasca / Diamètre cuve / Tank diameter / Beckendiameter / Diámetro cuba / диаметр резервуара	[MM]	**600**

A - Attacco acqua calda da 10 mm
Raccord eau chaude de 10 mm
Hot water connection 10 mm
Warmwasseranschluß 10 mm
Empalme agua caliente 10 mm

B - Attacco acqua fredda da 10 mm
Raccord eau froide de 10 mm
Cold water connection 10 mm
Kaltwasseranschluß 10 mm
Empalme agua fría 10 mm
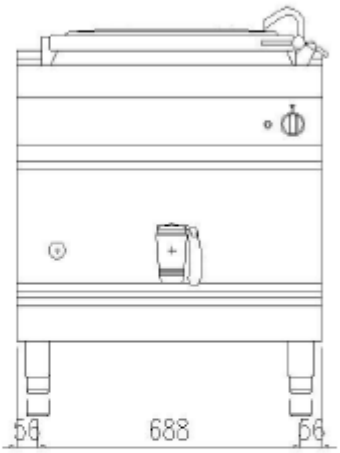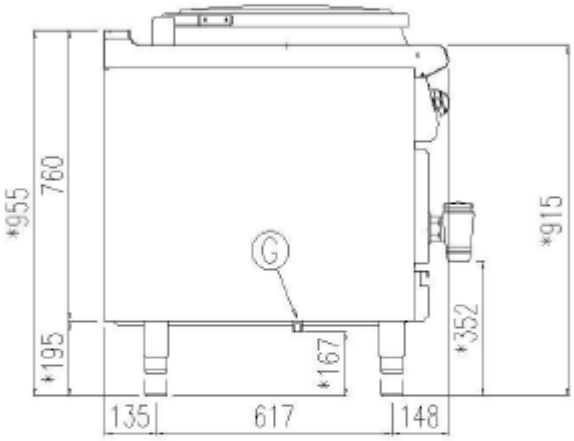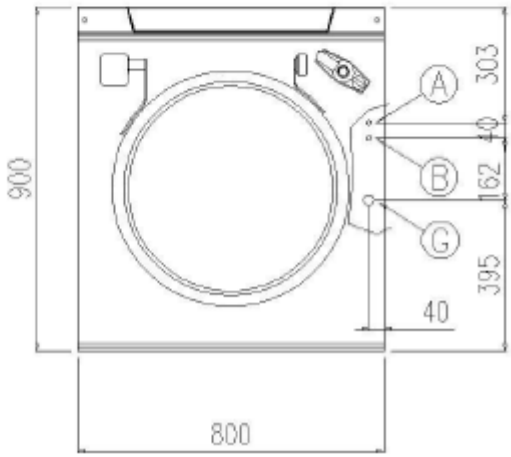
G - Attacco gas R½" secondo ISO 7-1
Raccord gaz R½" normes ISO 7-1
Gas connection R ½" in conformity with ISO 7-1
Gasamschlußstutzen R½" nach ISO 7-1
Conexión gas R½" según ISO 7-1