K4GPLP05TTC

GRILLE MOBILE PIERRE VOLCANIQUE A GAZ POUR VIANDE A POSER

DESCRIPTION DU PRODUIT

Structure en acier inoxydable. Poignées en plastique thermodurcissable athermique avec bords sérigraphiés utiles.
Chauffage obtenu au moyen d'un **brûleur à flamme stabilisée à deux branches**. Équipé d'un robinet de gaz de sécurité qui permet de régler la puissance **du maximum au minimum**. Sécurité assurée par un thermocouple maintenu actif par la flamme du brûleur pilote.
Grille à viande mobile en acier inoxydable fournie en dotation. Grille de support des aliments qui peut être positionnée **à deux niveaux différents**, même pendant le service.
Surface inclinée vers le trou d'évacuation des graisses, reliée à un récipient de grande capacité sous le plan de cuisson.
Un petit tiroir pour recueillir la poussière de la pierre de lave en combustion fourni **en dotation**.
Un sac de lave de 5 kg fourni **en dotation**.
Plan de travail moulé en acier inoxydable AISI 304 avec des bords arrondis pour un nettoyage facile
Finition du plan de travail découpée au laser pour une adaptation "tête à tête" et une fixation de liaison.
Testé au gaz naturel ou au GPL, selon les exigences de l'utilisateur.
Accessoires disponibles **sur demande**.

Viale del Progresso, 20 Z.I. 35026 Conselve (PD) - Italia
P.I. e C.F IT01897630289 | TEL: (+39) 049 95 00 555 | FAX: (+39) 049 95 00 560

CARACTÃ RISTIQUES TECHNIQUES

Largeur: 400 mm
Profondeur: 900 mm
Hauteur: 265 mm
Poids: 53 kg
Volume: 0.26 m³
Puissance gaz: 11.50 kW

Viale del Progresso, 20 Z.I. 35026 Conselve (PD) - Italia
P.I. e C.F IT01897630289 | TEL: (+39) 049 95 00 555 | FAX: (+39) 049 95 00 560

K4GPLP05TTC

GRIGLIE MOBILI PIETRA LAVICA ½ MODULO TOP PER CARNE - GRILLES MOBILES PIERRE VOLCANIQUE ½ MODULE POUR VIANDE - MOVABLE LAVASTONE GRILLS ½ TOP UNIT FOR MEAT - BEWEGLICHE LAVASTEINGRILLS ½ MODUL FÜR FLEISCH - PARRILLAS MOVILES DE PIEDRA VOLCANICA ½ MÓDULO PARA CARNE TOP - ПЕРЕДВИЖНЫЕ ЛАВОВЫЕ ГРИЛИ НАСТОЛЬНЫ МОДУЛЬ ½ ДЛЯ МЯСА

DATI TECNICI / CARACTERISTIQUES TECHNIQUES / TECHNICAL SPECIFICATIONS / TECHNISCHE DATEN / CARACTERISTICAS TECNICAS / ТЕХНИЧЕСКИЕ ХАРАКТЕРИСТИКИ

Dimensioni / Dimensions / Dimensions / Maße / Medidas / Размеры	[мм]	400x900x250
Gas / Gaz /Gas / Gas / Газ (B)	[Kw] - [кВт]	11,5
Tipo / Type / Type / Тур / Тип (A)		A1
GPL/LPG / Сжиженный нефтяной газ (G30) (D)	[Kg/h] [кг/ч]	0,907
Metano / Methane / Natural gas / Erdgas / Метан (G20) (C)	[m3/h] [м3/ч]	1,217
Aria / Air / Luft / Aire / Воздух	[m3/h] [м3/ч]	23
Racc. Gas / Racc. Gaz / Gas fitting / Gasanschluss / Empalme gas / Газовое соединение		UNI-ISO 7/1 R ½
Bruciatore / Bruleur / Burner / Brenner/Quemador / Горелка	[kW] [кВт]	1 x 11,5
Lava / Pierre volcanique / Lava stone / Lavastein / Piedra lavica / Лавовый камень	[Kg] Лава	6

11,5 kw

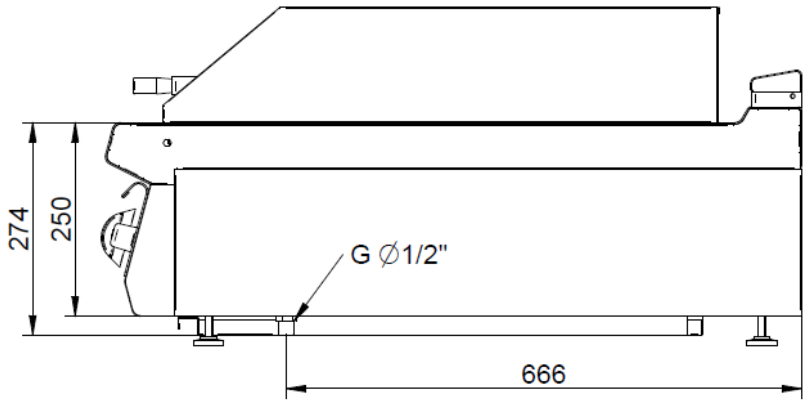

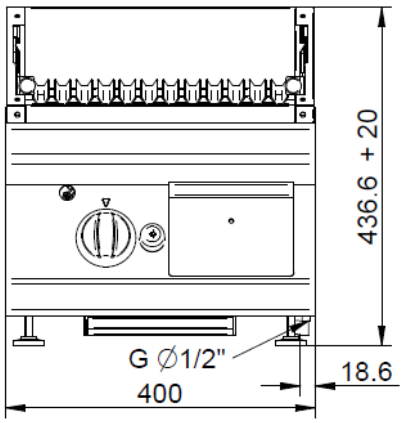

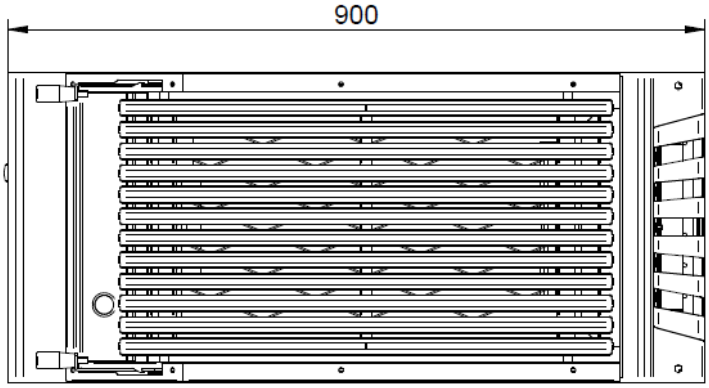

G = Gas / Gaz / Gas / Gas / Gas / газ

Standard

Griglia carne inox mobile - Grille mobile inox viande - Stainless steel movable grate for meat - - Beweglicher Fleischrost aus Edelstahl - Rejilla móvile de acero inox para carne - Передвижная решетка для мяса, нержавеющая сталь