K6EBM05TT

BAIN-MARIE ELECTRIQUE 3/4 GN A POSER

DESCRIPTION DU PRODUIT

Structure en acier inoxydable. Poignées en plastique thermodurcissable athermique avec bords sérigraphiés utiles.
Chauffage obtenu grâce à des **éléments chauffants en ETCHED FOIL** : la chaleur est transférée uniquement au fond de la cuve pour des économies d'énergie. Thermostat de sécurité à activation manuelle. Fonctionnement par interrupteur ON-OFF et thermostat 30°C-90°C avec sonde immergée dans le réservoir.
Plan de travail en AISI 304 avec coins arrondis pour faciliter le nettoyage. Panneaux avant, latéraux et arrière en acier inoxydable.
Cuve en AISI 304 avec trou de vidange, adaptée aux conteneurs **jusqu'à 150 mm de hauteur**. Possibilité de contenir plusieurs récipients **jusqu'à 3/4 GN**.
Manches conçus en section elliptique AISI 304. Vidange de la cuve sur le panneau avant et actionnée par un levier.
Finition du plan de travail découpé au laser pour une fixation "tête à tête" et une fixation de liaison.
Accessoires disponibles **sur demande**.

CARACTÃ RISTIQUES TECHNIQUES

Largeur: 300 mm
Profondeur: 600 mm
Hauteur: 295 mm
Poids: 16 kg
Volume: 0.13 m³
Puissance électrique: 1.00 kW

Viale del Progresso, 20 Z.I. 35026 Conselve (PD) - Italia
P.I. e C.F IT01897630289 | TEL: (+39) 049 95 00 555 | FAX: (+39) 049 95 00 560

K6EBM05TT

BAGNOMARIA ELETTRICO TOP 3/4 GN - BAIN-MARIE ÉLECTRIQUE TOP 3/4 GN – ELECTRIC BAIN MARIE TOP UNIT 3/4 GN – ELEKTRO-BAIN MARIE TISCHGERÄT 3/4 GN - BAÑO-MARIA ELÉCTRICO TOP 3/4 GN - ЭЛЕКТРИЧЕСКИЕ ВОДЯНЫЕ БАНИ 3/4 GN

DATI TECNICI / CARACTERISTIQUES TECHNIQUES / TECHNICAL SPECIFICATIONS / TECHNISCHE DATEN / CARACTERISTICAS TECNICAS / ТЕХНИЧЕСКИЕ ХАРАКТЕРИСТИКИ

Dimensioni / Dimensions / Dimensions / Maße / Medidas / Размеры	[мм]	300x600x280
Potenza elettrica / Puissance électrique / Electric Power /Elektro-Leistung /электр. (E)	[Kw] - [кВт]	1
(F)	[V]	230/1N
(G)	[Hz] - [Гц]	50/60
Cavo (non fornito in dotazione) / Cable (non fourni) / Cable (not supplied) / Kabel (nicht mitgeliefert) / Cable / Кабель	H07 RN-F [мм2]	3 x 1
Voltaggi diversi e versioni navali disponibili su richiesta / Différentes tensions et versions maritimes disponibles sur demande / Different voltages and marine versions available on request / Verschiedene Spannungen und Schiffsausführungen auf Anfrage erhältlich / Различные напряжения и варианты исполнения корабля - по запросу		
Vasca / Cuve / Tank / Tank / Cuba / Чаша		3/4 GN

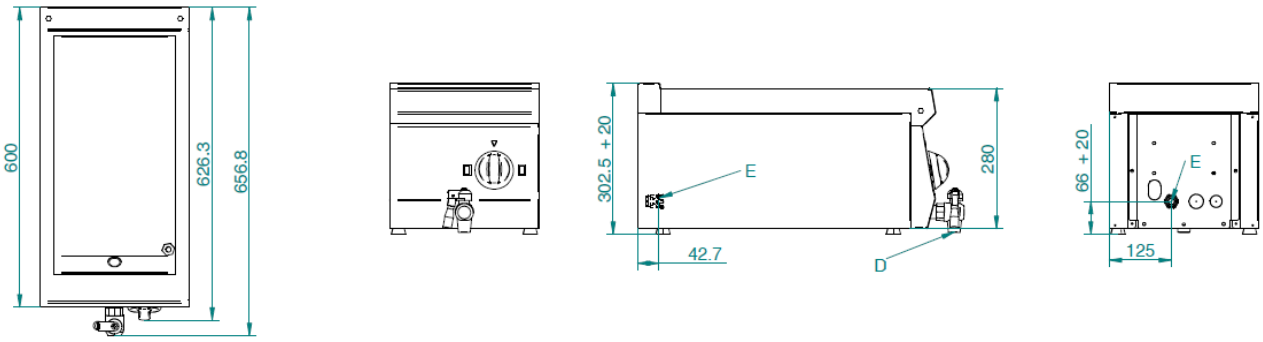

E= elettrico \ électrique \ electric\ Elektrisch \ eléctrico \ электрич
S= Scarico acqua \ Évacuer l'eau \ Water emptying \ Wasser entleeren \ Descarga agua \ Слив воды

Accessori - Accessoires - Accessories - Zubehöre - Accessorios - Аксессуары

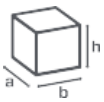

Mm

	K20233	a 156 b 260 h 150	Vaschetta 1/4 GN con coperchio per bagnomaria - Cuve inox avec couvercle pour bain-marie 1/4 GN - 1/4 GN stainless steel container with lid for bain-marie - 1/4 GN Behälter mit Deckel für Bain-marie - Recipiente con tapa 1/4 GN para baño mária - ВаННоика 1/4 GN с крышко, для нароварк'
	K90029	a 325 b 265 h 150	Vaschetta 1/2 GN con coperchio per bagnomaria - Cuve inox avec couvercle pour bain-marie 1/2 GN - 1/2 GN stainless steel container with lid for bain-marie - 1/2 GN Behälter mit Deckel für Bain-marie - Recipiente con tapa 1/2 GN para baño mária - ВаННоика 1/2 GN с крышко, для нароварк'