K6GFG10TT

FRITEUSE GAZ - 2 CUVES - 8 + 8 lt.

DESCRIPTION DU PRODUIT

Structure en acier inoxydable. Poignées en plastique thermodurcissable athermique.
Chauffage de l'huile obtenu grâce à des **brûleurs en acier inoxydable équipés d'un échangeur de chaleur dans la cuve**.
Deux cuves de 8 lt. chacune et équipées d'un robinet de gaz de sécurité, qui permet de régler la température entre 100°C et 190°C.
Sécurité assurée par un thermocouple maintenu actif par la flamme du brûleur pilote, et par un thermostat de sécurité à réactivation manuelle.
Cuves en acier inoxydable à bords arrondis inclinés vers le bec de vidange. **Plan de travail et cuves moulés** pour un nettoyage facile.
Robinet de vidange fourni par une poignée en plastique thermodurci athermique et un système de fermeture de sécurité, placés sur le devant de l'appareil.
Fournis en dotation 2 paniers en acier **K26428**.
Testé au gaz naturel ou au GPL, selon les besoins de l'utilisateur.
Accessoires disponibles **sur demande**.

Viale del Progresso, 20 Z.I. 35026 Conselve (PD) - Italia
P.I. e C.F IT01897630289 | TEL: (+39) 049 95 00 555 | FAX: (+39) 049 95 00 560

CARACTÃ RISTIQUES TECHNIQUES

Largeur: 600 mm
Profondeur: 600 mm
Hauteur: 295 mm
Poids: 36 kg
Volume: 0.31 m³
Puissance gaz: 12.80 kW

Viale del Progresso, 20 Z.I. 35026 Conselve (PD) - Italia
P.I. e C.F IT01897630289 | TEL: (+39) 049 95 00 555 | FAX: (+39) 049 95 00 560

K6GFG10TT

FRIGGITRICI A GAS // FRITEUSES À GAZ // GAS FRITTEUSEN // FREIDORAS A GAS // ГАЗОВЫЕ ФРИТЮРНИЦЫ

DATI TECNICI / CARACTERISTIQUES TECHNIQUES / TECHNICAL SPECIFICATIONS / TECHNISCHE DATEN / CARACTERISTICAS TECNICAS / ТЕХНИЧЕСКИЕ ХАРАКТЕРИСТИКИ

Dimensioni / Dimensions / Dimensions / Maße / Medidas / Размеры	[мм]	600x600x280
Gas / Gaz /Gas / Gas / Газ (B)	[Kw] - [кВт]	13,4
Tipo / Type / Type / Тур / Тип (A)		A1
GPL/LPG / Сжиженный нефтяной газ (G30) (D)	[Kg/h] [кг/ч]	0,946
Metano / Methane / Natiral gas / Erdgas / Метан (G20) (C)	[m3/h] [м3/ч]	1,354
Aria / Air / Luft / Aire / Воздух	[m3/h] [м3/ч]	25,6
Racc. Gas / Racc. Gaz / Gas fitting / Gasanschluss / Empalme gas / Газовое соединение		UNI-ISO 7/1 R ½
Capacità vasca/ Capcité cuve/ Tank capacity/ Beckeninhalt/ Capacidad cuba / Ёмкость чаши	[Lt] [л]	8 + 8
per vasca/ par cuve/ each tank/ pro Becken / por cuba / на чашу/	[kg] [кг]	1,8 + 1,8
Max / макс	[Kg/h] [кг/ч]	33

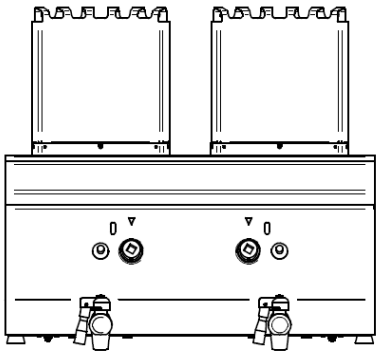

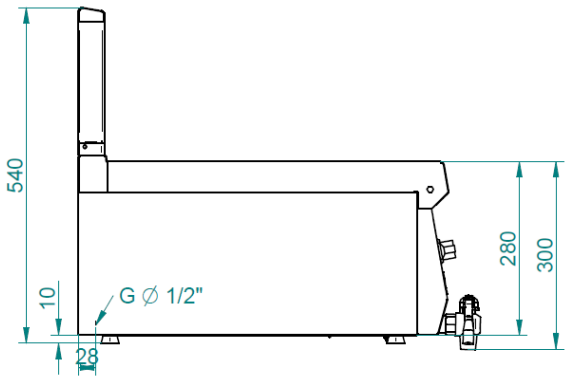

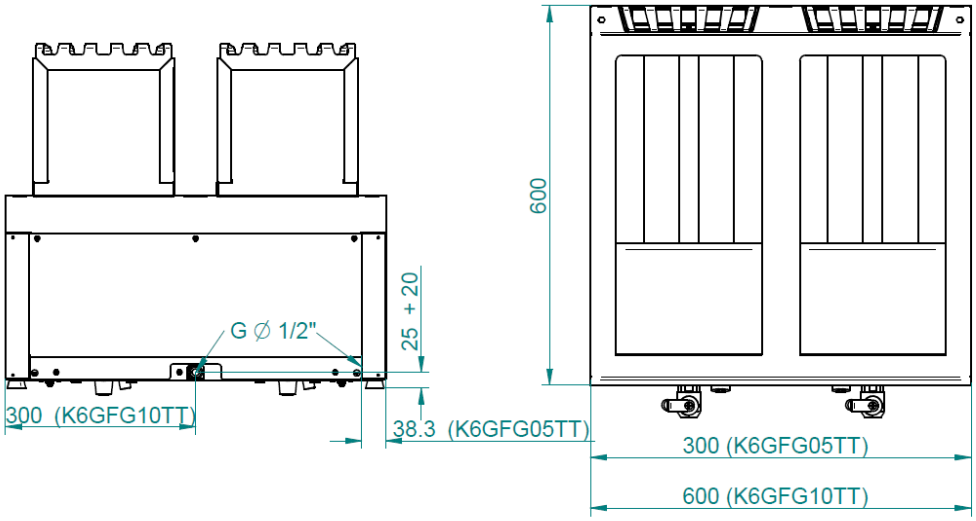

G = Gas / Gaz / Gas / Gas / Gas / газ

Standard

		Mm	
	K26428	**a** 310 **b** 200 **h** 100	Basket for gas fryer 1/1 Cesto friggitrice a gas 1/1 Panier friteuse à gaz 1/1 Gas-Fritteusenkorb 1/1 Cesta freidora a gas1/1 Корзина для газовой фритюрницы

Accessori - Accessoires - Accessories - Zubehöre - Accessorios - Аксессуары

	K26473	**a** 260 **b** 97 **h**→130	Basket for gas fryer 1/2 Cesto friggitrice a gas 1/2 Panier friteuse à gaz 1/2 Gas-Fritteusenkorb 1/2 Cesta freidora a gas1/2 Корзина для газовой фритюрницы 1/2
	K00088		Kit giunzione serie 700/600 Kit connexion série 700/600 Connecting kit series 700/600 Verbindungssatz Serie 700/600 Kit conexión serie 700/600 Комплект соединяющие части серия 700/600

	K6COPGFG	**a** 370 **b** 250 **h**→50	Lid for gas fryer Coperchio per friggitrice a gas Couvercle pour friteuse à gaz Deckel für Gasfritteuse Tapa para friedora a gas Крышка для газовой фритюрницы