K6GPL10TT

GRILLE FIXE A PIERRE VOLCANIQUE 1 MODULE POUR VIANDE A POSER

DESCRIPTION DU PRODUIT

Structure en acier inoxydable. Poignées en plastique thermodurcissable athermique.
Chauffage obtenu par **deux brûleurs à flamme stabilisée**.
Equipé d'un robinet de gaz de sécurité, qui permet de régler la **puissance du maximum au minimum**. Sécurité assurée par un thermocouple maintenu actif par la flamme du brûleur pilote.
Une grille fixe pour la viande fournie en dotation.
Deux zones de cuisson différentes, chacune dotée de son propre contrôle de température.
Plan de travail en acier inoxydable à coins arrondis pour un nettoyage facile. Incliné vers le trou d'évacuation des graisses, relié à un **récipient de grande capacité** placé sous la surface de cuisson.
Testée au gaz naturel ou au GPL, selon les besoins de l'utilisateur.
Accessoires disponibles **sur demande**.

CARACTÃ RISTIQUES TECHNIQUES

Largeur: 600 mm
Profondeur: 600 mm
Hauteur: 295 mm
Poids: 33 kg
Volume: 0.31 m³
Puissance gaz: 12.00 kW

Viale del Progresso, 20 Z.I. 35026 Conselve (PD) - Italia
P.I. e C.F IT01897630289 | TEL: (+39) 049 95 00 555 | FAX: (+39) 049 95 00 560

K6GPL10TT

GRIGLIA FISSA PIETRA LAVICA PER CARNE // GRILLES FIXES PIERRE VOLCANIQUE POUR VIANDE // FESTE LAVASTEINGRILLS FÜR FLEISCH // PARRILLAS FIJA DE PIEDRA VOLCANICA PARA CARNE // ЛАВОВЫЙ ГРИЛЬ ГАЗОВЫЙ

DATI TECNICI / CARACTERISTIQUES TECHNIQUES / TECHNICAL SPECIFICATIONS / TECHNISCHE DATEN / CARACTERISTICAS TECNICAS / ТЕХНИЧЕСКИЕ ХАРАКТЕРИСТИКИ

Dimensioni / Dimensions / Dimensions / Maße / Medidas / Размеры	[мм]	600x600x280
Gas / Gaz /Gas / Gas / Газ (B)	[Kw] - [кВт]	12
Tipo / Type / Type / Тур / Тип (A)		A1
GPL/LPG / Сжиженный нефтяной газ (G30) (D)	[Kg/h] [кг/ч]	0,946
Metano / Methane / Natiral gas / Erdgas / Метан (G20) (C)	[m3/h] [м3/ч]	1,270
Aria / Air / Luft / Aire / Воздух	[m3/h] [м3/ч]	24
Racc. Gas / Racc. Gaz / Gas fitting / Gasanschluss / Empalme gas / Газовое соединение		UNI-ISO 7/1 R ½
Bruciatore / Bruleur / Burner / Brenner/Quemador / Горелка	[kW] [кВт]	2 x 6
Lava / Pierre volcanique Lava stone / Lavastein / Piedra lavica / Лава	[Kg] [кг]	7,5

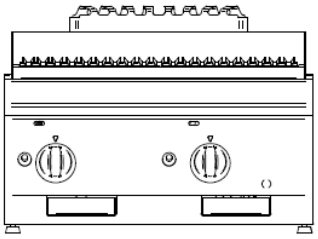

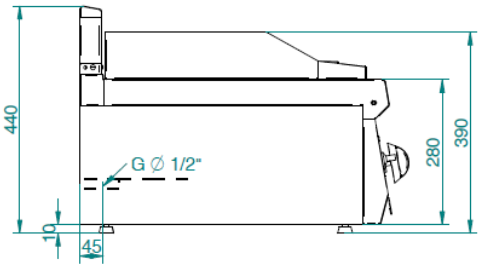

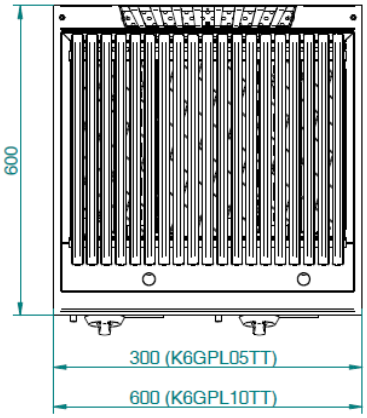

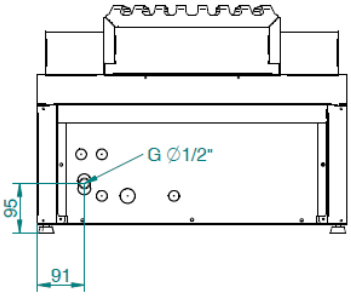

G = Gas / Gaz / Gas / Gas / Gas / газ