# K7ECU05TT

FOURNEAU ELECTRIQUE 2 PLAQUES A POSER

## DESCRIPTION DU PRODUIT

Structure en acier inoxydable. Poignées en plastique thermodurcissable athermique avec bords sérigraphiés utiles.
Chauffage obtenu par des **plaques électriques rondes en fonte**. Éléments chauffants fixés sur le fond de la plaque, noyés dans une couche de matériau isolant. Chaque plaque est munie d'un sélecteur qui permet de faire varier la puissance de chauffage **du maximum au minimum dans sept positions**. La sécurité est assurée par un interrupteur de température situé à l'intérieur de la plaque de cuisson.
Plan de travail moulé en AISI 304 présentant un dessin inversé pour un logement parfait des plaques électriques, un nettoyage facile et l'absence de liquide qui pourrait endommager les parties électriques. Panneau frontal en acier inoxydable AISI 304.
Finition du plan de travail découpée au laser pour une adaptation "tête à tête" et une fixation de liaison.
Accessoires disponibles **sur demande**.

## CARACTÃ  RISTIQUES TECHNIQUES

**Largeur:** 400 mm
**Profondeur:** 700 mm
**Hauteur:** 265 mm
**Poids:** 19 kg
**Volume:** 0.21 m³
**Puissance électrique:** 5.20 kW

Viale del Progresso, 20 Z.I. 35026 Conselve (PD) - Italia
P.I. e C.F IT01897630289 | TEL: (+39) 049 95 00 555 | FAX: (+39) 049 95 00 560

# K7ECU05TT

CUCINA 2 PIASTRE ELETTRICHE DA BANCO / FOURNEAU ÉLECTRIQUE 2 PLAQUES À POSER / TOP ELECTRIC RANGE 2 PLATES TABLE TOP / ELEKTROHERD 2 KOCHPLATTEN TISCHGERÄT / COCINA ELÉCTRICA 2 PLACAS DE BANCO / ЭЛЕКТРИЧЕСКАЯ ПЛИТА С 2 КОНФОРКАМИ НАСТОЛЬНАЯ

## DATI TECNICI / CARACTERISTIQUES TECHNIQUES / TECHNICAL SPECIFICATIONS / TECHNISCHE DATEN / CARACTERISTICAS TECNICAS / ТЕХНИЧЕСКИЕ ХАРАКТЕРИСТИКИ

| | | |
|---|---|---|
| Dimensioni / Dimensions / Dimensions / Maße / Medidas / Размеры | [мм] | 400x700x250 |
| Potenza elettrica / Puissance électrique / Electric Power /Elektro-Leistung /электр.<br>(E) | [Kw] - [кВт] | 5,2 |
| (F) | [V] | 400/3N |
| (G) | [Hz] - [Гц] | 50/60 |
| Cavo (non fornito in dotazione) / Cable (non fourni) / Cable (not supplied) / Kabel (nicht mitgeliefert) / Cable / Кабель | H07 RN-F [мм2] | 5 x 1,5 |
| Voltaggi diversi e versioni navali disponibili su richiesta / Différentes tensions et versions maritimes disponibles sur demande / Different voltages and marine versions available on request / Verschiedene Spannungen und Schiffsausführungen auf Anfrage erhältlich / Различные напряжения и варианты исполнения корабля - по запросу | | |
| Piastra / Plaque / Plate / Platte / Placa / Конф. эл. | [Kw] - [кВт] | 2 x 2,6 |

| |
|---|
| 2,6 kw<br>Ø 23 cm |
| 2,6 kw<br>Ø 23 cm |

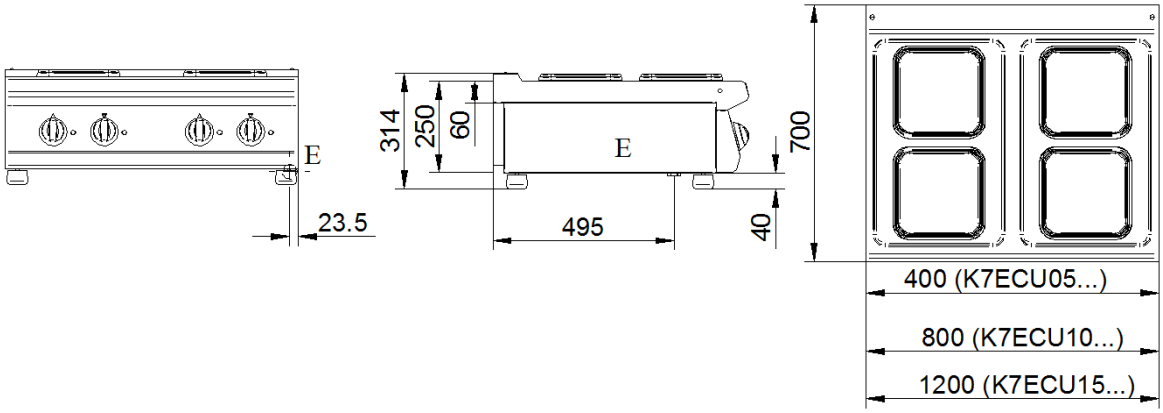


E= elettrico \ électrique \ electric\ Elektrisch \ eléctrico \ электрич