K7ESP05TT

BAC A FRITES ELECTRIQUE A POSER

DESCRIPTION DU PRODUIT

Structure en acier inoxydable. Poignées en plastique thermodurcissable athermique avec bords sérigraphiés utiles.
Chauffage obtenu grâce à un **élément chauffant infrarouge spécial** actionné par un régulateur d'énergie. Thermostat de sécurité à réactivation automatique pour protéger contre la surchauffe.
Surface de travail et cuve moulées pour un nettoyage facile. Panneaux avant, latéraux et arrière en acier inoxydable.
Cuve en acier inoxydable avec des bords arrondis et inclinés pour permettre à l'huile de s'écouler de la cuve. Glissière en acier inoxydable pour une circulation adéquate de l'air chaud.
Finition du plan de travail découpée au laser pour une adaptation "tête à tête" et une fixation de liaison.
Accessoires disponibles **sur demande**.

Viale del Progresso, 20 Z.I. 35026 Conselve (PD) - Italia
P.I. e C.F IT01897630289 | TEL: (+39) 049 95 00 555 | FAX: (+39) 049 95 00 560

CARACTÃ RISTIQUES TECHNIQUES

Largeur: 400 mm
Profondeur: 700 mm
Hauteur: 265 mm
Poids: 20 kg
Volume: 0.21 m³
Puissance électrique: 0.80 kW

Viale del Progresso, 20 Z.I. 35026 Conselve (PD) - Italia
P.I. e C.F IT01897630289 | TEL: (+39) 049 95 00 555 | FAX: (+39) 049 95 00 560

K7ESP05TT

SCALDAPATATE ELETTRICO DA BANCO - BAC À FRITES ÉLECTRIQUE À POSER - ELECTRIC CHIP SCUTTLE TABLE TOP - ELEKTRO-FRITTENWANNE TISCHGERÄT - CONSERVADOR DE PATATAS ELÉCTRICO DE BANCO - ЭЛЕКТРИЧЕСКИЙ ПОДОГРЕВАТЕЛЬ ДЛЯ КАРТОФЕЛЯ ФРИ НАСТОЛЬНЫЙ

DATI TECNICI / CARACTERISTIQUES TECHNIQUES / TECHNICAL SPECIFICATIONS / TECHNISCHE DATEN / CARACTERISTICAS TECNICAS / ТЕХНИЧЕСКИЕ ХАРАКТЕРИСТИКИ

Dimensioni / Dimensions / Dimensions / Maße / Medidas / Размеры	[мм]	400x700x250
Potenza elettrica / Puissance électrique / Electric Power /Elektro-Leistung /электр. (E)	[Kw] - [кВт]	0,8
(F)	[V]	230/1N
(G)	[Hz] - [Гц]	50/60
Cavo (non fornito in dotazione) / Cable (non fourni) / Cable (not supplied) / Kabel (nicht mitgeliefert) / Cable / Кабель	H07 RN-F [мм2]	3 x 1
Voltaggi diversi e versioni navali disponibili su richiesta / Différentes tensions et versions maritimes disponibles sur demande / Different voltages and marine versions available on request / Verschiedene Spannungen und Schiffsausführungen auf Anfrage erhältlich / Различные напряжения и варианты исполнения корабля - по запросу		
Vasca / Cuve / Tank / Tank / Cuba / Чаша		1/1 GN

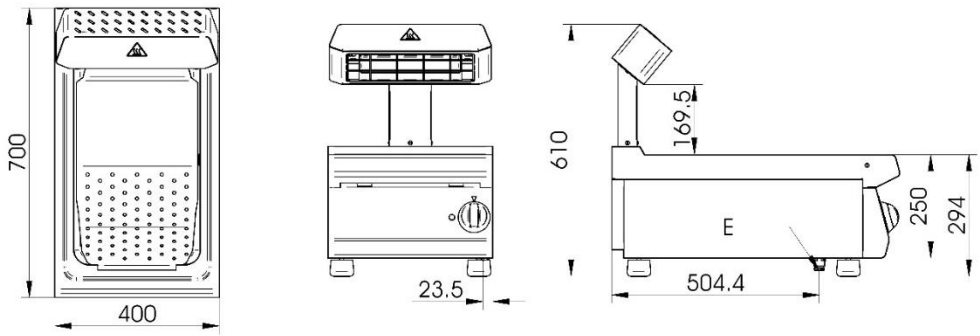

E= elettrico \ électrique \ electric\ Elektrisch \ eléctrico \ электрич

Viale del Progresso, 20 Z.I. 35026 Conselve (PD) - Italia
P.I. e C.F IT01897630289 | TEL: (+39) 049 95 00 555 | FAX: (+39) 049 95 00 560