K7EVC05TT

FOURNEAU VITROCERAMIQUE 2 PLAQUES A POSER

DESCRIPTION DU PRODUIT

Structure en acier inoxydable. Poignées en plastique thermodurcissable athermique avec bords sérigraphiés utiles.
Plan de travail en pyrocéramique de 6 mm d'épaisseur. Chauffage obtenu par des **plaques radiantes rondes** placées sous verre.
Chaque plaque radiante est dotée d'un régulateur d'énergie qui règle la fréquence de travail à la puissance maximale. La sécurité est assurée par un contrôle de la surchauffe à l'intérieur des plaques radiantes.
Plan de travail en AISI 304 à coins arrondis pour un nettoyage facile. Panneau frontal en acier inoxydable AISI 304.
Finition du plan de travail découpée au laser pour une adaptation "tête à tête" et une fixation de liaison.
Accessoires disponibles **sur demande**.

Viale del Progresso, 20 Z.I. 35026 Conselve (PD) - Italia
P.I. e C.F IT01897630289 | TEL: (+39) 049 95 00 555 | FAX: (+39) 049 95 00 560

CARACTÃ RISTIQUES TECHNIQUES

Largeur: 400 mm
Profondeur: 700 mm
Hauteur: 265 mm
Poids: 15 kg
Volume: 0.21 m³
Puissance électrique: 4.60 kW

Viale del Progresso, 20 Z.I. 35026 Conselve (PD) - Italia
P.I. e C.F IT01897630289 | TEL: (+39) 049 95 00 555 | FAX: (+39) 049 95 00 560

K7EVC05TT

CUCINA 2 PIASTRE ELETTRICHE DA BANCO / FOURNEAU ÉLECTRIQUE 2 PLAQUES À POSER / TOP ELECTRIC RANGE 2 PLATES TABLE TOP / ELEKTROHERD 2 KOCHPLATTEN TISCHGERÄT / COCINA ELÉCTRICA 2 PLACAS DE BANCO / ЭЛЕКТРИЧЕСКАЯ ПЛИТА С 2 КОНФОРКАМИ НАСТОЛЬНАЯ

DATI TECNICI / CARACTERISTIQUES TECHNIQUES / TECHNICAL SPECIFICATIONS / TECHNISCHE DATEN / CARACTERISTICAS TECNICAS / ТЕХНИЧЕСКИЕ ХАРАКТЕРИСТИКИ

Dimensioni / Dimensions / Dimensions / Maße / Medidas / Размеры	[мм]	400x700x250
Potenza elettrica / Puissance électrique / Electric Power /Elektro-Leistung /электр. (E)	[Kw] - [кВт]	4,6
(F)	[V]	400/3N
(G)	[Hz] - [Гц]	50/60
Cavo (non fornito in dotazione) / Cable (non fourni) / Cable (not supplied) / Kabel (nicht mitgeliefert) / Cable / Кабель	H07 RN-F [мм2]	5 x 1,5
Voltaggi diversi e versioni navali disponibili su richiesta / Différentes tensions et versions maritimes disponibles sur demande / Different voltages and marine versions available on request / Verschiedene Spannungen und Schiffsausführungen auf Anfrage erhältlich / Различные напряжения и варианты исполнения корабля - по запросу		
Piastra / Plaque / Plate / Platte / Placa / Конф. эл.	[Kw] - [кВт]	2 x 2,3
Dimensioni Piastra / Dimensions Plaque / Plate Dimensions / Plattenabmessungen / Medidas Placa / размеры плит	[mm]	345 x 550

2,3 kw Ø 21 cm
2,3 kw Ø 21 cm

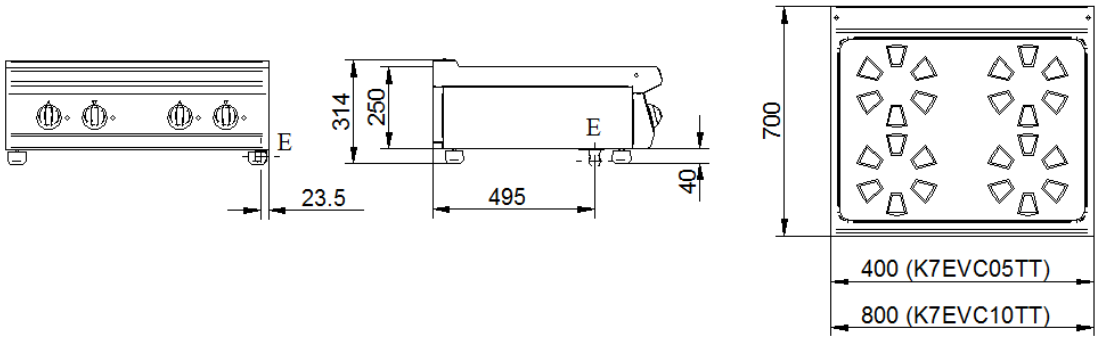

E= elettrico \ électrique \ electric\ Elektrisch \ eléctrico \ электрич