K7GCUP10TTP

FOURNEAU A GAZ 4 BRULEURS A POSER - PERFORMANCE LINE

DESCRIPTION DU PRODUIT

Structure en acier inoxydable. Boutons en plastique thermodurcissable athermique.
Chauffage obtenu par des **brûleurs étanches à flamme stabilisée à couronnes superposées** de différentes puissances (**8,5 kw**).
Chaque brûleur est équipé d'un robinet de gaz de sécurité, qui permet de régler la puissance du maximum au minimum. Sécurité assurée par un thermocouple maintenu actif par la flamme du brûleur pilote.
Grilles de surface et brûleurs en **fonte émaillée RAAF mate** résistante aux alcalis, aux acides et au feu.
Grilles de surface placées sur des surfaces moulées à bords arrondis pour pour un nettoyage facile et pour éviter les débordements de liquide.
Récipients moulés en acier inoxydable à bords arrondis, placés sous les brûleurs pour un nettoyage facile.
Finition du plan de travail découpée au laser pour une adaptation "tête à tête" et une fixation de liaison.
Testé au gaz naturel ou au GPL, selon les besoins de l'utilisateur.
Accessoires disponibles **sur demande**.

CARACTÃ RISTIQUES TECHNIQUES

Largeur: 800 mm
Profondeur: 700 mm
Hauteur: 250 mm
Poids: 41 kg
Volume: 0.38 m³
Puissance gaz: 34.00 kW

Viale del Progresso, 20 Z.I. 35026 Conselve (PD) - Italia
P.I. e C.F IT01897630289 | TEL: (+39) 049 95 00 555 | FAX: (+39) 049 95 00 560

K7GCUP10TTP

CUCINA GAS 4 FUOCHI DA BANCO / FOURNEAU À GAZ 4 BRÛLEURS À POSER / TOP GAS RANGE 4 BURNERS TABLE TOP / GASHERD 4 KOCHSTELLEN TISCHGERÄT / COCINAS A GAS 4 QUEMADORES DE BANCO / ГАЗОВАЯ ПЛИТА С 4 КОНФОРКАМИ НАСТОЛЬНАЯ

DATI TECNICI / CARACTERISTIQUES TECHNIQUES / TECHNICAL SPECIFICATIONS / TECHNISCHE DATEN / CARACTERISTICAS TECNICAS / ТЕХНИЧЕСКИЕ ХАРАКТЕРИСТИКИ

Dimensioni / Dimensions / Dimensions / Maße / Medidas / Размеры	**[мм]**	**800x700x265**
Gas / Gaz /Gas / Gas / Газ (**B**)	**[Kw] - [кВт]**	**34**
Tipo / Type / Type / Тур / Тип (**A**)		**A1**
GPL/LPG / Сжиженный нефтяной газ (G30) (**D**)	**[Kg/h] [кг/ч]**	**2,145**
Metano / Methane / Natural gas / Erdgas / Метан (G20) (**C**)	**[m3/h] [м3/ч]**	**3,598**
Aria / Air / Luft / Aire / Воздух	**[m3/h] [м3/ч]**	68
Racc. Gas / Racc. Gaz / Gas fitting / Gasanschluss / Empalme gas / Газовое соединение		**UNI-ISO 7/1 R ½**
Bruciatore / Bruleur / Burner / Brenner/Quemador / Горелка (**D**)	**[kW] [кВт]**	**4 x 8,5**

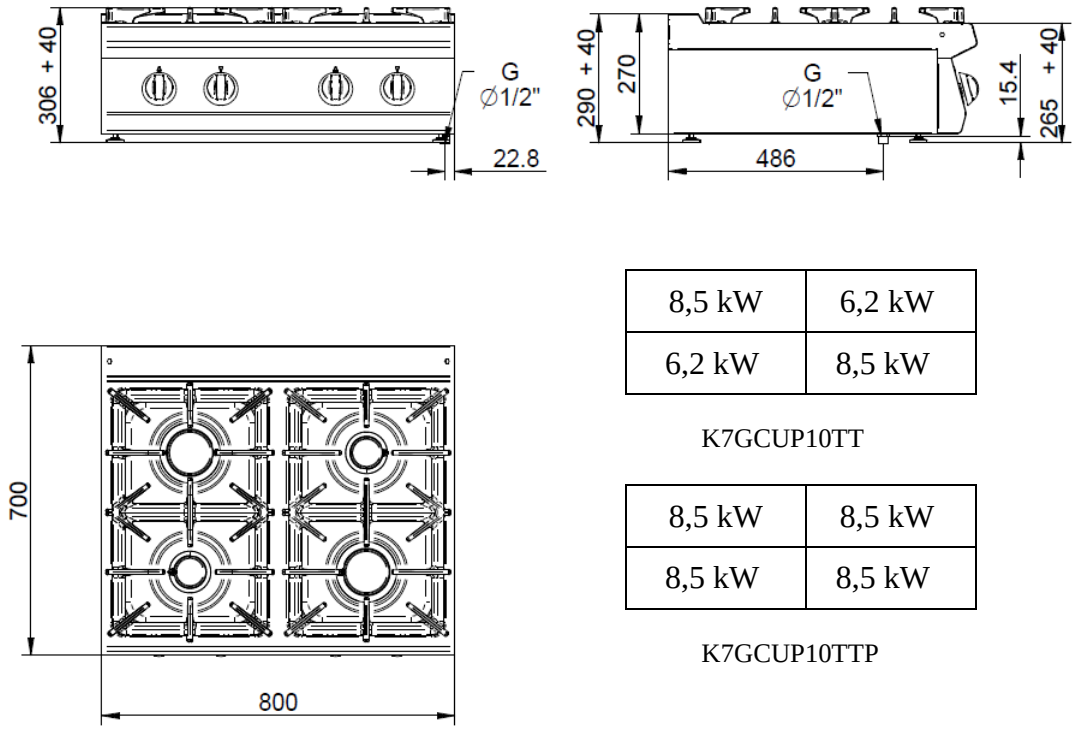

8,5 kW	6,2 kW
6,2 kW	8,5 kW

K7GCUP10TT

8,5 kW	8,5 kW
8,5 kW	8,5 kW

K7GCUP10TTP

G = Gas / Gaz / Gas / Gas / Gas / газ

Standard

Bacinella fuochi inox - Bacs brûleurs inox - Stainless steel burner tray - Auffangbehälter aus Edelstahl - Bandejas quemadores en inox – Конфорки из нержавеющей стали