PRCSX

PAREJETS ENTREE GAUCHE

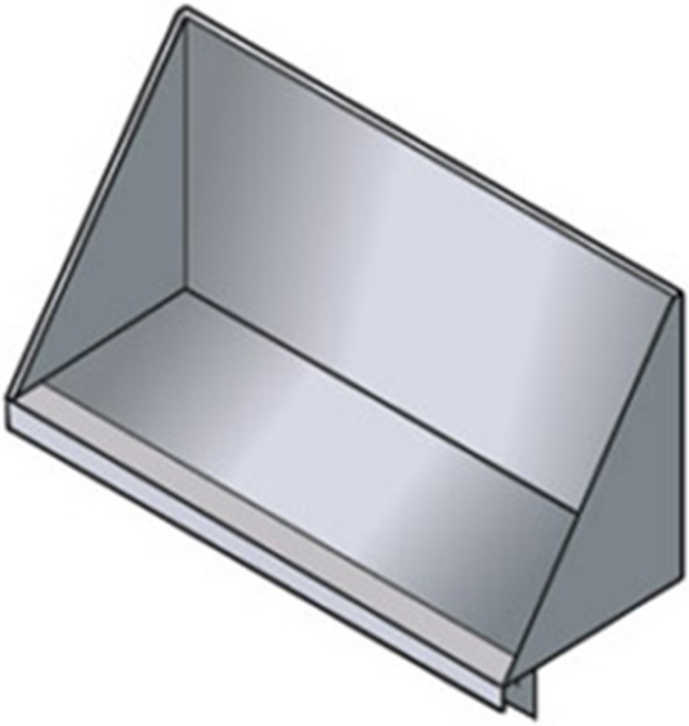

Viale del Progresso, 20 Z.I. 35026 Conselve (PD) - Italia
P.I. e C.F IT01897630289 | TEL: (+39) 049 95 00 555 | FAX: (+39) 049 95 00 560

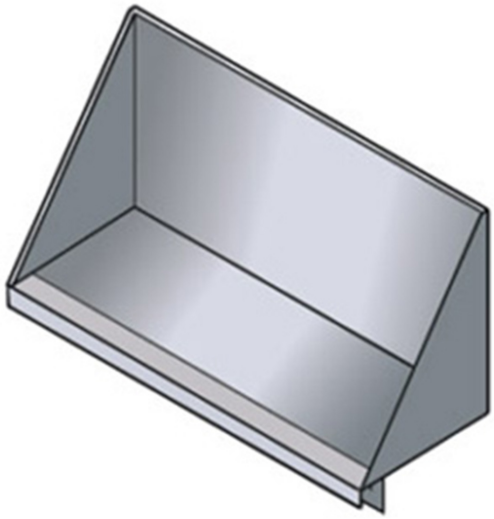

CARACTÃ RISTIQUES TECHNIQUES

Largeur: 595 mm
Profondeur: 215 mm
Hauteur: 300 mm
Volume: 0.02 m³

Viale del Progresso, 20 Z.I. 35026 Conselve (PD) - Italia
P.I. e C.F IT01897630289 | TEL: (+39) 049 95 00 555 | FAX: (+39) 049 95 00 560