C2GFL05VV

FRY TOP GAS LISCIO + VANO - SOLUTION LINE

DESCRIZIONE PRODOTTO

Struttura in acciaio inossidabile. Manopole in materiale plastico termoindurente.
Rapida salita della temperatura e mantenimento del calore ottenuti grazie a **un bruciatore a fiamma stabilizzata a elevato rendimento**, adatto a lavorare a alte temperature. Accensione per mezzo di treno di scintille a alimentazione elettrica 230V 1 fase + neutro.
Piano di cottura di grosso spessore con bordi arrotondati e paraspruzzi saldato a tenuta per assicurare facilità di pulizia. Piastra inclinata e rivolta verso il foro per lo scarico dei grassi, che è collegato a un contenitore posto al di sotto della superficie di cottura.
Dotato di serie di un cassetto per lo scarico grassi.
Piastra di cottura liscia.
Dotato di un rubinetto gas in sicurezza che permette di regolare la fiamma dal massimo al minimo e che consente al frytop di raggiungere 300°C. Sicurezza garantita da una termocoppia tenuta attiva dalla fiamma del bruciatore.
Finitura piano con taglio laser per garantire un accostamento tra piani "testa a testa" e fissaggio vincolante degli stessi tra loro.
Piedini in acciaio inossidabile **regolabili in altezza**.
Collaudo con gas metano o GPL a seconda delle esigenze dell'utente.
Accessori disponibili **su richiesta**.

SPECIFICHE TECNICHE

Larghezza: 400 mm
Profondità: 700 mm
Altezza: 850 mm
Peso: 41 kg
Volume: 0.45 m³
Potenza elettrica: 0.10 kW
Potenza gas: 5.25 kW

Viale del Progresso, 20 Z.I. 35026 Conselve (PD) - Italia
P.I. e C.F IT01897630289 | TEL: (+39) 049 95 00 555 | FAX: (+39) 049 95 00 560

C2GFL05VV

GAS GRIDDLE PLATE SMOOTH TABLE + OPEN CABINET - FRY TOP A GAS LISCIO SU VANO APERTO - GRILLADE À GAZ LISSE + BAIE LIBRE OUVERTE - GASGRIDDLEPLATTE GLATT + UNTERSCHRANK OFFEN - FRY TOP A GAS PLANCHA LISA + BASE ABIERTA - ГАЗОВАЯ ЖАРОЧНАЯ ПОВЕРХНОСТЬ, ГЛАДКАЯ + ОТКРЫТЫЙ ШКАФ

DATI TECNICI / CARACTERISTIQUES TECHNIQUES / TECHNICAL SPECIFICATIONS / TECHNISCHE DATEN / CARACTERISTICAS TECNICAS / ТЕХНИЧЕСКИЕ ХАРАКТЕРИСТИКИ

Dimensioni / Dimensions / Dimensions / Maße / Medidas / Размеры	[мм]	400x700x845
Gas / Gaz /Gas / Gas / Газ (B)	[Kw] - [кВт]	5,7
Tipo / Type / Type / Тур / Тип (A)		A1
GPL/LPG / Сжиженный нефтяной газ (G30) (D)	[Kg/h] [кг/ч]	0,450
Metano / Methane / Natiral gas / Erdgas / Метан (G20) (C)	[m3/h] [м3/ч]	0,603
Aria / Air / Luft / Aire / Воздух	[m3/h] [м3/ч]	11,4
Racc. Gas / Racc. Gaz / Gas fitting / Gasanschluss / Empalme gas / Газовое соединение		UNI-ISO 7/1 R ½
Piastra liscia / Plaque lisse / Smooth plate / Glatte Platte/ Plancha lisa / гладкая конфорка		X

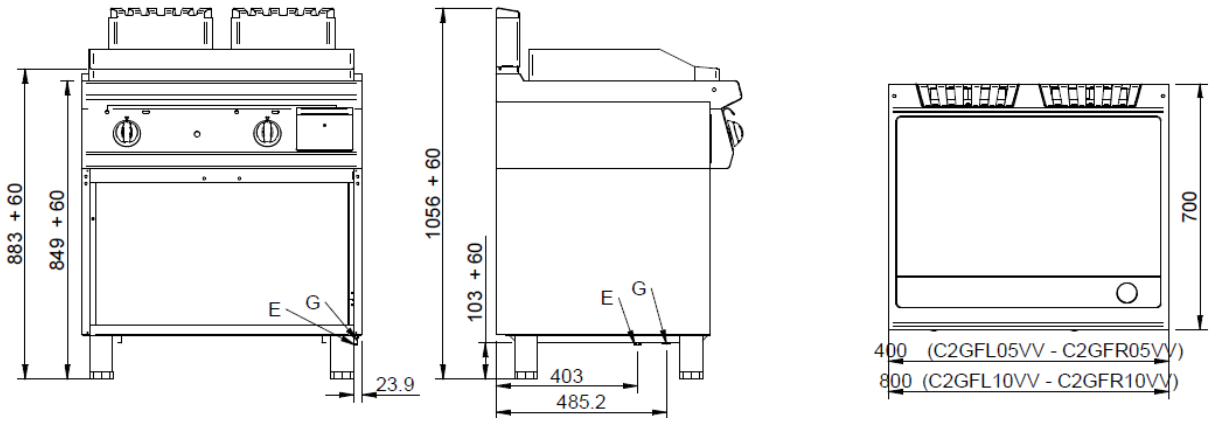

G= Gas\Gaz \ Газ