C2GFR05TT

FRY TOP GAS RIGATO - SOLUTION LINE

DESCRIZIONE PRODOTTO

Struttura in acciaio inossidabile. Manopole in materiale plastico termoindurente.
Rapida salita della temperatura e mantenimento del calore ottenuti grazie a **un bruciatore a fiamma stabilizzata a elevato rendimento**, adatto a lavorare a alte temperature. Accensione per mezzo di treno di scintille a alimentazione elettrica 230V 1 fase + neutro.
Piano di cottura di grosso spessore con bordi arrotondati e paraspruzzi saldato a tenuta per assicurare facilità di pulizia. Piastra inclinata e rivolta verso il foro per lo scarico dei grassi, che è collegato a un contenitore posto al di sotto della superficie di cottura.
Dotato di serie di un cassetto per lo scarico grassi.
Piastra di cottura rigata.
Dotato di un rubinetto gas in sicurezza che permette di regolare la fiamma dal massimo al minimo e che consente al frytop di raggiungere 300°C. Sicurezza garantita da una termocoppia tenuta attiva dalla fiamma del bruciatore.
Finitura piano con taglio laser per garantire un accostamento tra piani "testa a testa" e fissaggio vincolante degli stessi tra loro.
Collaudo con gas metano o GPL a seconda delle esigenze dell'utente.
Accessori disponibili **su richiesta**.

SPECIFICHE TECNICHE

Larghezza: 400 mm
Profondità: 700 mm
Altezza: 265 mm
Peso: 29 kg
Volume: 0.21 m³
Potenza elettrica: 0.10 kW
Potenza gas: 5.25 kW

Viale del Progresso, 20 Z.I. 35026 Conselve (PD) - Italia
P.I. e C.F IT01897630289 | TEL: (+39) 049 95 00 555 | FAX: (+39) 049 95 00 560

C2GFR05TT

GAS GRIDDLE PLATE GROOVED TABLE TOP - FRY TOP A GAS RIGATO DA BANCO - GRILLADE À GAZ NERVUREE À POSER - GASGRIDDLEPLATTE GERILLT TISCHGERÄT - FRY TOP A GAS PLANCHA RIZADA DE BANCO - РИФЛЁНАЯ ГАЗОВАЯ ЖАРОЧНАЯ ПОВЕРХНОСТЬ НАСТОЛЬНАЯ

DATI TECNICI / CARACTERISTIQUES TECHNIQUES / TECHNICAL SPECIFICATIONS / TECHNISCHE DATEN / CARACTERISTICAS TECNICAS / ТЕХНИЧЕСКИЕ ХАРАКТЕРИСТИКИ

Dimensioni / Dimensions / Dimensions / Maße / Medidas / Размеры	[мм]	400x700x295
Gas / Gaz /Gas / Gas / Газ (B)	[Kw] - [кВт]	5,7
Tipo / Type / Type / Тур / Тип (A)		A1
GPL/LPG / Сжиженный нефтяной газ (G30) (D)	[Kg/h] [кг/ч]	0,450
Metano / Methane / Natural gas / Erdgas / Метан (G20) (C)	[m3/h] [м3/ч]	0,603
Aria / Air / Luft / Aire / Воздух	[m3/h] [м3/ч]	11,4
Racc. Gas / Racc. Gaz / Gas fitting / Gasanschluss / Empalme gas / Газовое соединение		UNI-ISO 7/1 R ½
Piastra rigata / Plaque nervurée / Grooved plate / Gerillte Platte/ Plancha rizada / рифлёная конфорка		X

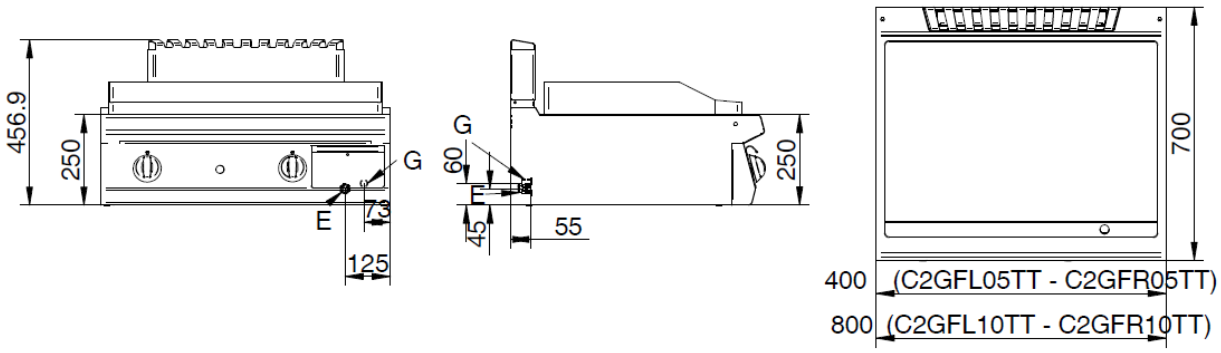

E= elettrico \ électrique \ electric\ Elektrisch \ eléctrico \ электрич
G= Gas\Gaz \ Газ