# C2GFR05VV

FRY TOP GAS RIGATO + VANO - SOLUTION LINE

## DESCRIZIONE PRODOTTO

Struttura in acciaio inossidabile. Manopole in materiale plastico termoindurente.
**Rapida salita della temperatura e mantenimento del calore** ottenuti grazie a **un bruciatore a fiamma stabilizzata a elevato rendimento**, adatto a lavorare a alte temperature. Accensione per mezzo di treno di scintille a alimentazione elettrica 230V 1 fase + neutro.
**Piano di cottura di grosso spessore con bordi arrotondati e paraspruzzi saldato** a tenuta per assicurare facilità di pulizia. Piastra inclinata e rivolta verso il foro per lo scarico dei grassi, che è collegato a un contenitore posto al di sotto della superficie di cottura.
**Dotato di serie di un cassetto per lo scarico grassi.**
**Piastra di cottura rigata.**
Dotato di un rubinetto gas in sicurezza che permette di regolare la fiamma dal massimo al minimo e che consente al frytop di raggiungere 300°C. Sicurezza garantita da una termocoppia tenuta attiva dalla fiamma del bruciatore.
Finitura piano con taglio laser per garantire un accostamento tra piani "testa a testa" e fissaggio vincolante degli stessi tra loro.
Piedini in acciaio inossidabile **regolabili in altezza**.
Collaudo con gas metano o GPL a seconda delle esigenze dell'utente.
Accessori disponibili **su richiesta**.

## SPECIFICHE TECNICHE

**Larghezza:** 400 mm
**Profondità:** 700 mm
**Altezza:** 850 mm
**Peso:** 41 kg
**Volume:** 0.45 m³
**Potenza elettrica:** 0.10 kW
**Potenza gas:** 5.25 kW

Viale del Progresso, 20 Z.I. 35026 Conselve (PD) - Italia
P.I. e C.F IT01897630289 | TEL: (+39) 049 95 00 555 | FAX: (+39) 049 95 00 560

# C2GFR05VV

GAS GRIDDLE PLATE GROOVED TABLE + OPEN CABINET - FRY TOP A GAS RIGATO SU VANO APERTO - GRILLADE À GAZ NERVUREE + BAIE LIBRE OUVERTE - GASGRIDDLEPLATTE GERILLT + UNTERSCHRANK OFFEN - FRY TOP A GAS PLANCHA RIZADA + BASE ABIERTA - ГАЗОВАЯ ЖАРОЧНАЯ ПОВЕРХНОСТЬ, РИФЛЁНАЯ + ОТКРЫТЫЙ ШКАФ

## DATI TECNICI / CARACTERISTIQUES TECHNIQUES / TECHNICAL SPECIFICATIONS / TECHNISCHE DATEN / CARACTERISTICAS TECNICAS / ТЕХНИЧЕСКИЕ ХАРАКТЕРИСТИКИ

| Dimensioni / Dimensions / Dimensions / Maße / Medidas / Размеры | [мм] | 700x400x850 |
|---|---|---|
| Gas / Gaz /Gas / Gas / Газ<br>(**B**) | **[Kw] - [кВт]** | **5,7** |
| Tipo / Type / Type / Тур / Тип<br>(**A**) | | **A1** |
| GPL/LPG / Сжиженный нефтяной газ<br>(G30)<br>(**D**) | **[Kg/h] [кг/ч]** | **0,450** |
| Metano / Methane / Natural gas / Erdgas / Метан<br>(G20)<br>(**C**) | **[m3/h] [м3/ч]** | **0,603** |
| Aria / Air / Luft / Aire / Воздух | **[m3/h] [м3/ч]** | **11,4** |
| Racc. Gas / Racc. Gaz / Gas fitting / Gasanschluss / Empalme gas / Газовое соединение | | **UNI-ISO 7/1 R ½** |
| Piastra rigata / Plaque nervurée / Grooved plate / Gerillte Platte/ Plancha rizada / рифлёная конфорка | | **X** |

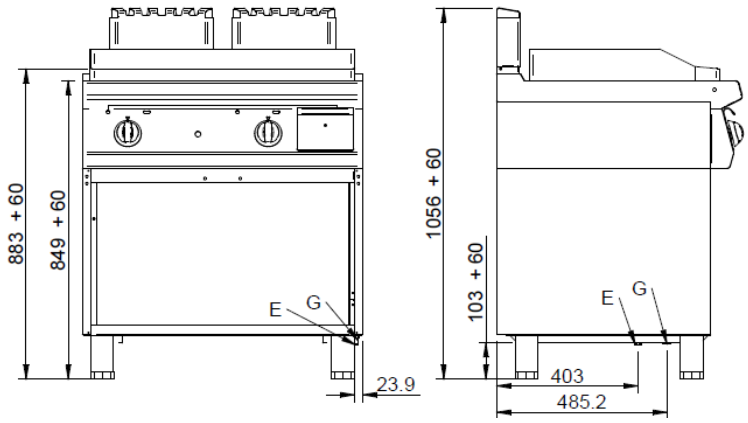


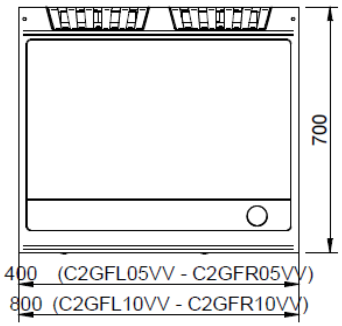


**G=**
Gas\Gaz \ Газ