K4ECIP05VV

CUCINA INDUZIONE 2 PIASTRE + VANO

DESCRIZIONE PRODOTTO

Struttura in acciaio inossidabile. Manopole in materiale atermico con serigrafia funzionale sul bordo.
Piano in vetroceramica nero di **spessore 6 mm**. **Zone quadre a irraggiamento di dimensione 27 x 27 cm** fissate sottovetro e comandate da potenziometro a 9 livelli di potenza. Regolazione continua della potenza di riscaldamento. **Display sottovetro** per visualizzazione del livello di potenza impostato e per visualizzazione di eventuali segnali di errore. Protezione garantita da un sensore contro le sovratemperature in caso di funzionamento con pentola a secco. Sensore di rilevamento presenza pentola. Sensore di rilevamento di pentola con diametro inferiore a 12 cm.
Piano di lavoro in acciaio inox AISI 304 spessore 20/10 con spigoli arrotondati con grande raggio per una facile pulizia. Rivestimento frontale in acciaio inox.
Possibilità di lavorare con **qualsiasi tipo di pentole adatte alla cottura a induzione**: in ferro, in ghisa o in altro materiale ferromagnetico. Rendimento energetico costante, anche se vengono utilizzati utensili di forma diversa.
Notevole risparmio di tempo e energia grazie a **tempi di cottura e consumi energetici dimezzati** rispetto ai sistemi di cottura tradizionali. Migliore ambiente di lavoro grazie alla **riduzione del calore disperso**.
Maggiore sicurezza per l'utente: solo le pentole vengono scaldate mentre il piano di lavoro rimane freddo. Il rischio di scottature, quindi, è fortemente ridotto.
Finitura piano con taglio laser per garantire un accostamento tra piani ?testa a testa? e fissaggio vincolante degli stessi tra loro.
Piedini in acciaio inossidabile **regolabili in altezza**.
Accessori disponibili **su richiesta**.

Viale del Progresso, 20 Z.I. 35026 Conselve (PD) - Italia
P.I. e C.F IT01897630289 | TEL: (+39) 049 95 00 555 | FAX: (+39) 049 95 00 560

SPECIFICHE TECNICHE

Larghezza: 400 mm
Profondità: 900 mm
Altezza: 850 mm
Peso: 44 kg
Volume: 0.56 m³
Potenza elettrica: 14.00 kW

K4ECIP05VV

CUCINA INDUZIONE 2 PIASTRE + VANO APERTO / CUISINIÈRE À INDUCTION 2 PLAQUES + BAIE LIBRE OUVERTE / INDUCTION RANGE 2 PLATES + OPEN CABINET / 2-FELDER INDUKTIONSHERD + OFFENER UNTERSCHRANK / COCINA INDUCCIÓN 2 FUEGOS + BASE ABIERTA / ИНДУКЦИОННАЯ ПЛИТА С 2 КОМФОРКАМИ + ОТКРЫТЫЙ ШКАФ

DATI TECNICI / CARACTERISTIQUES TECHNIQUES / TECHNICAL SPECIFICATIONS / TECHNISCHE DATEN / CARACTERISTICAS TECNICAS / ТЕХНИЧЕСКИЕ ХАРАКТЕРИСТИКИ

Dimensioni / Dimensions / Dimensions / Maße / Medidas / Размеры	[мм]	400x900x850
Potenza elettrica / Puissance électrique / Electric Power /Elektro-Leistung /электр. (E)	[Kw] - [кВт]	14
(F)	[V]	400/3N
(G)	[Hz] - [Гц]	50/60
Cavo (non fornito in dotazione) / Cable (non fourni) / Cable (not supplied) / Kabel (nicht mitgeliefert) / Cable / Кабель	H07 RN-F [мм2]	4 x 4
Voltaggi diversi e versioni navali disponibili su richiesta / Différentes tensions et versions maritimes disponibles sur demande / Different voltages and marine versions available on request / Verschiedene Spannungen und Schiffsausführungen auf Anfrage erhältlich / Различные напряжения и варианты исполнения корабля - по запросу		
Piastra / Plaque / Plate / Platte / Placa / Конф. эл.	[Kw] - [кВт]	2 x 7

7 kw □ 27 x 27 cm
7 kw □ 27 x 27 cm

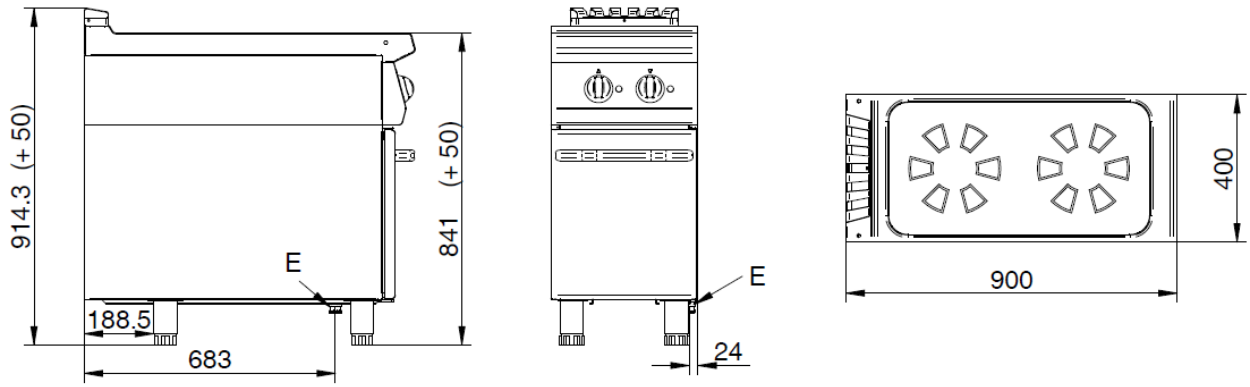

E= elettrico \ électrique \ electric\ Elektrisch \ eléctrico \ электрич

Optional

n. 1 x K7PORTA Porta - Porte - Door - Tür - Puerta – Дверца