K4ECUP15FF

CUCINA 6 PIASTRE ELETTRICHE + FORNO ELETTRICO 2/1 GN + VANO

DESCRIZIONE PRODOTTO

Struttura in acciaio inossidabile. Manopole in materiale atermico con serigrafia funzionale sul bordo. Porta del forno stampata e in doppia parete e maniglia sagomata a sezione ellittica in AISI 304.
Riscaldamento ottenuto tramite **piastre elettriche quadre in ghisa**. Resistenza fissata su fondo della piastra, annegata in uno strato di materiale isolante. Ogni piastra è dotata di un commutatore che permette di regolare la potenza **dal massimo al minimo in sette posizioni**. Sicurezza garantita da un limitatore di temperatura posto internamente alla piastra.
Piano di lavoro in acciaio inox AISI 304 stampato di 2 mm di spessore e dotato di una controimbutitura rovesciata per assicurare perfetto alloggiamento delle piastre, facilità di pulizia e proteggere i componenti elettrici dalla tracimazione dei liquidi. Rivestimento frontale in acciaio inox AISI 304.
Forno elettrico statico 2/1 GN dimensionato per contenere bacinelle di dimensioni 2/1 GN **e vano aperto**. Camera del forno in acciaio inox AISI 430 e suola in acciaio inox di grosso spessore. Griglia del forno estraibile in acciaio inossidabile.
Isolamento della camera di cottura e della porta del forno garantita da uno strato di fibra ceramica resistente alle alte temperature.
Riscaldamento ottenuto tramite **resistenze poste sotto la suola e nella volta della camera di cottura**. Regolazione della temperatura del forno tra 90°C e 300°C per mezzo di termostato. Possibilità di far funzionare il forno: con solo riscaldamento dal basso, o solo dall'alto o facendo funzionare entrambe le resistenze mediante commutatore di selezione.
Finitura piano con taglio laser per garantire un accostamento tra piani "testa a testa" e fissaggio vincolante degli stessi tra loro.
Piedini in acciaio inossidabile **regolabili in altezza**.
Accessori disponibili **su richiesta**.

SPECIFICHE TECNICHE

Larghezza: 1200 mm
Profondità: 900 mm
Altezza: 850 mm
Peso: 203 kg
Volume: 1.43 m³
Potenza elettrica: 29.40 kW

Viale del Progresso, 20 Z.I. 35026 Conselve (PD) - Italia
P.I. e C.F IT01897630289 | TEL: (+39) 049 95 00 555 | FAX: (+39) 049 95 00 560

K4ECUP15FF

CUCINA 6 PIASTRE ELETTRICHE + FORNO ELETTRICO 2/1 GN / FOURNEAU ELECTRIQUE 6 PLAQUES + FOUR ELECTRIQUE 2/1 GN / ELECTRIC RANGE 6 PLATES + ELECTRIC OVEN 2/1 GN / ELEKTROHERD 6 KOCHPLATTEN + ELEKTROBACKOFEN 2/1 GN / COCINA ELÉCTRICA 6 PLACAS + HORNO ELÉCTRICO 2/1 GN / ЭЛЕКТРИЧЕСКАЯ ПЛИТА С 6 КОНФОРКАМИ + ЭЛЕКТРИЧЕСКАЯ ДУХОВКА 2/1 GN

DATI TECNICI / CARACTERISTIQUES TECHNIQUES / TECHNICAL SPECIFICATIONS / TECHNISCHE DATEN / CARACTERISTICAS TECNICAS / ТЕХНИЧЕСКИЕ ХАРАКТЕРИСТИКИ

Dimensioni / Dimensions / Dimensions / Maße / Medidas / Размеры	[мм]	1200x900x845
Potenza elettrica / Puissance électrique / Electric Power /Elektro-Leistung /электр. (E)	[Kw] - [кВт]	29,4
(F)	[V]	400/3N
(G)	[Hz] - [Гц]	50/60
Cavo (non fornito in dotazione) / Cable (non fourni) / Cable (not supplied) / Kabel (nicht mitgeliefert) / Cable / Кабель	H07 RN-F [мм2]	5 x 16
Voltaggi diversi e versioni navali disponibili su richiesta / Différentes tensions et versions maritimes disponibles sur demande / Different voltages and marine versions available on request / Verschiedene Spannungen und Schiffsausführungen auf Anfrage erhältlich / Различные напряжения и варианты исполнения корабля - по запросу		
Piastra / Plaque / Plate / Platte / Placa / Конф. эл.	[Kw] - [кВт]	6 x 4
Forno / Four / Oven / Ofen / Horno / Духовка эл.	[Kw] - [кВт]	1 x 5,4

4 kw □ 30 x 30 cm	4 kw □ 30 x 30 cm	4 kw □ 30 x 30 cm
4 kw □ 30 x 30 cm	4 kw □ 30 x 30 cm	4 kw □ 30 x 30 cm
	5,4 kw	

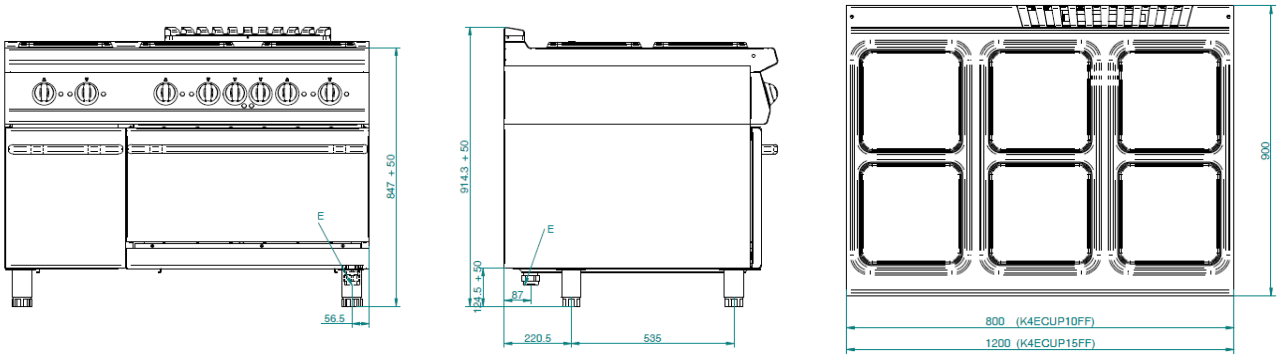

E= elettrico \ électrique \ electric\ Elektrisch \ eléctrico \ электрич

Standard

n. 1 x Griglia forno in dotazione / Grille du four fournie / Oven grill included / Backofengrill mitgeliefert / Grill para el horno incluido /

Optional

n. 1 x K7A25019 Applicazione suola in ghisa - Sole en fonte - Built-in cast iron bottom - Sohle aus Gusseisen - Opción base en fierro fundido -Дополнение подложка из чугуна для плиты

n. 1 x K7PORTA Porta / Porte / Door / Tür / Puerta / Дверца