K4EFEP1020

FRIGGITRICE ELETTRICA 1 MODULO 20+20 lt.- COMANDI ELETTRONICI

DESCRIZIONE PRODOTTO

Struttura in acciaio inossidabile. Manopole in materiale atermico con serigrafia funzionale sul bordo. Porta in doppia parete e maniglia robusta.
Riscaldamento dell'olio ottenuto grazie a **resistenze in acciaio inox di grande potenza**, immerse nell'olio e facilmente **ribaltabili** per agevolare le operazioni di pulizia. Potenza e rapidità di intervento degli elementi riscaldanti per evitare l'abbassamento della temperatura quando si immette il prodotto in vasca.
Due vasche da 20 lt. ciascuna in acciaio inox 18/10 realizzata con stampaggio a freddo e dotata di **scheda elettronica con termocoppia in classe J**, che permette la regolazione della temperatura tra 90°C e 190°C. Termostato di sicurezza a riarmo manuale.
Il **ciclo del melting** assicura il controllo elettronico del riscaldamento dell'olio a intermittenza programmata sia durante la fase di riscaldamento dell'olio sia durante quella di mantenimento della temperatura con impulsi fino a 100° per evitare surriscaldamenti a olio e macchina. L'utilizzo di un tale sistema nel funzionamento normale garantisce una corretta gestione delle temperature dell'olio evitando pericolosi stress termici.
Vasca e invaso stampato in acciaio inossidabile AISI 304 con **spessore di 2 mm** con bordi arrotondati inclinati verso il foro di scarico collegato a una bacinella in acciaio inossidabile per raccogliere l'olio.
Piano di lavoro e vasca stampati per facilità di pulizia. Rivestimento frontale, laterale e posteriore in acciaio inox.
Bacinella e filtro in acciaio inossidabile forniti **in dotazione**. Due cesti K26497 e coperchi copri vasca in acciaio inossidabile K4COPFGP forniti **in dotazione**.
Finitura piano con taglio laser per garantire un accostamento tra piani "testa a testa" e fissaggio vincolante degli stessi tra loro.
Piedini in acciaio inossidabile **regolabili in altezza**.
Accessori disponibili **su richiesta**.

SPECIFICHE TECNICHE

Larghezza: 800 mm
Profondità: 900 mm
Altezza: 850 mm
Peso: 89 kg
Volume: 0.99 m³
Potenza elettrica: 36.00 kW

K4EFEP1020

FRIGGITRICE ELETTRICA 20 + 20 LT. CON COMANDI ELETTRONICI E FUNZIONE MELTING - FRITEUSE ÉLECTRIQUE 20 + 20 LT. AVEC COMMANDES ELECTRONIQUES ET FONCTION DE MELTING - **ELECTRIC FRYER 20 + 20 LT. WITH ELECTRONIC CONTROL AND MELTING FUNCTION -** ELEKTROFRITTEUSE 20 + 20 LT. MIT ELEKTRONISCHE KONTROLLE U. MELTINGFUNKTION - **FREIDORA ELÉCTRICA 20 + 20 LT. CON MANDOS ELECTRÓNICOS Y FUNCIÓN DE MELTING -** ФРИТЮРНИЦА ЭЛЕКТРИЧЕСКАЯ 20 + 20 Л. ЭЛЕКТРОННОЕ УПРАВЛЕНИЕ MELTING

DATI TECNICI / CARACTERISTIQUES TECHNIQUES / TECHNICAL SPECIFICATIONS / TECHNISCHE DATEN / CARACTERISTICAS TECNICAS / ТЕХНИЧЕСКИЕ ХАРАКТЕРИСТИКИ

Dimensioni / Dimensions / Dimensions / Maße / Medidas / Размеры	[мм]	800x900x850
Potenza elettrica / Puissance électrique / Electric Power /Elektro-Leistung /электр. (E)	[Kw] - [кВт]	36,2
(F)	[V]	400/3N
(G)	[Hz] - [Гц]	50/60
Cavo (non fornito in dotazione) / Cable (non fourni) / Cable (not supplied) / Kabel (nicht mitgeliefert) / Cable / Кабель	H07 RN-F [мм2]	5 x 16
Voltaggi diversi e versioni navali disponibili su richiesta / Différentes tensions et versions maritimes disponibles sur demande / Different voltages and marine versions available on request / Verschiedene Spannungen und Schiffsausführungen auf Anfrage erhältlich / Различные напряжения и варианты исполнения корабля - по запросу		
Capacità vasca / Capacité cuve / Tank capacity / Beckeninhalt / Capacidad cuba / Ёмкость чаши	[L] [л]	20 + 20
Quantità di patate massima contenuta in un cesto grande - Quantité maximale de pommes de terre dans un grand panier - Maximum quantity of potatoes in a large basket - Maximale Menge an Kartoffeln in einem großen Korb - Cantidad máxima de patatas en una cesta grande - Максимальное количество картофеля в большой корзине	[kg] [кг]	3,75 + 3,75
Produzione massima - Production maximale - Maximum output - Maximale Leistung - Producción máxima - Максимальное производство	[kg/h] [кг/ч]	76

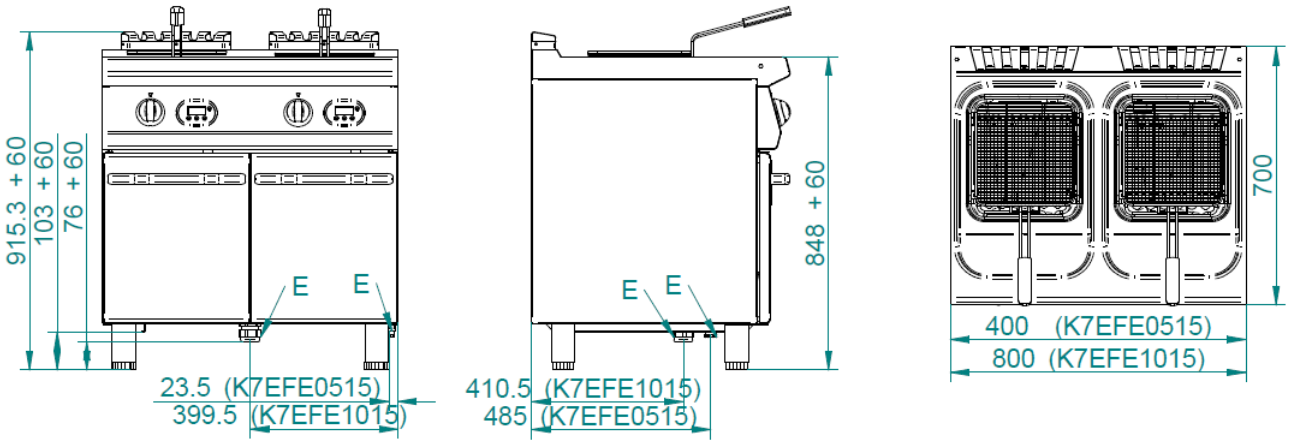

E= elettrico \ électrique \ electric\ Elektrisch \ eléctrico \ электрич

Standard

Mm

K26497	a	375	Cesto friggitrice elettrica 1/1 - Panier friteuse électrique 1/1 - Basket for electric fryer 1/1 – Korb für Elektro-Fritteuse 1/1 - Cesta freidora eléctrica 1/1 - Корзина для электрической фритюрницы 1/1
	b	295	
	h	117	

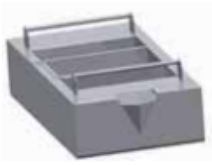

Bacinella raccogli olio + Filtro inox - Bac de récupération d'huile + filtre en acier inoxydable Container for collecting oil + stainless steel filter - Ölauffangwanne + Edelstahlfilter - Recipiente de recogida de aceite + filtro de acero inoxidable - Емкость для сбора масла + фильтр нержавеющая сталь