K4EGDP05VV

GRIGLIA DIRETTA ELETTRICA 1/2 MODULO + VANO

DESCRIZIONE PRODOTTO

Struttura in acciaio inossidabile. Manopole in materiale atermico con serigrafia funzionale sul bordo.
Riscaldamento ottenuto tramite **resistenze con guaina in AISI 304**, che lavorano in aria e sono idonee alle temperature cui sono sottoposte (400°C). Il carico termico delle resistenze è tale da consentire lo **scambio termico solo verso l'alimento** per migliorare la cottura e il risparmio energetico. Termostato di sicurezza a riarmo automatico a protezione degli elementi riscaldanti. Regolatore di energia che regola la frequenza di funzionamento ON-OFF delle resistenze. La posizione di funzionamento continuo al massimo è utile nel processo di pulizia, poiché induce la pirolisi dei grassi depositati sulle resistenze.
Vasca di contenimento dell'acqua in AISI 304 con stampaggio a freddo e dotata foro di scarico. L'acqua migliora la qualità dell'alimento cotto e convoglia i grassi di cottura allo scarico.
Rubinetto per il carico e il rabbocco dell'acqua posizionato sul cruscotto. **Scarico della vasca** posizionato sul cruscotto e azionabile da una leva.
Piano di lavoro in acciaio inox AISI 304 stampato con spessore 2 mm stampato con spigoli arrotondati per una facile pulizia.
Rivestimento frontale, laterale e posteriore in acciaio inox.
Finitura piano con taglio laser per garantire un accostamento tra piani "testa a testa" e fissaggio vincolante degli stessi tra loro.
Piedini in acciaio inossidabile **regolabili in altezza**.
Accessori disponibili **su richiesta**.

SPECIFICHE TECNICHE

Larghezza: 400 mm
Profondità: 900 mm
Altezza: 850 mm
Peso: 55 kg
Volume: 0.56 m³
Potenza elettrica: 5.40 kW

Viale del Progresso, 20 Z.I. 35026 Conselve (PD) - Italia
P.I. e C.F IT01897630289 | TEL: (+39) 049 95 00 555 | FAX: (+39) 049 95 00 560

K4EGDP05VV

GRIGLIA ELETTRICA DIRETTA + VANO APERTO - GRILLE ÉLECTRIQUE DIRECTE + BAIE LIBRE OUVERTE - DIRECT ELECTRIC GRILL + OPEN CABINET - DIREKTER ELEKTROGRILL + OFFENER UNTERSCHRANK PARRILLA ELÉCTRICA DIRÉCTA + BASE ABIERTA - ЗЛЕКТР´UECK´ ˛RP´ЛЬ НРЯМОRО НАRРЕВА + ОТКРЫТЫ˛ШКАФ

DATI TECNICI / CARACTERISTIQUES TECHNIQUES / TECHNICAL SPECIFICATIONS / TECHNISCHE DATEN / CARACTERISTICAS TECNICAS / ТЕХНИЧЕСКИЕ ХАРАКТЕРИСТИКИ

Dimensioni / Dimensions / Dimensions / Maße / Medidas / Размеры	[мм]	400x900x850
Potenza elettrica / Puissance électrique / Electric Power /Elektro-Leistung /электр. (E)	[Kw] - [кВт]	5,4
(F)	[V]	400/3N
(G)	[Hz] - [Гц]	50/60
Cavo (non fornito in dotazione) / Cable (non fourni) / Cable (not supplied) / Kabel (nicht mitgeliefert) / Cable / Кабель	H07 RN-F [мм2]	5 x 1,5
Voltaggi diversi e versioni navali disponibili su richiesta / Différentes tensions et versions maritimes disponibles sur demande / Different voltages and marine versions available on request / Verschiedene Spannungen und Schiffsausführungen auf Anfrage erhältlich / Различные напряжения и варианты исполнения корабля - по запросу		
Press. Acqua - Pression eau - Water pressure – Wasserdruck - Presion agua - Давл. воды	[bar] [бар] MAX МАКС	300
Raccordo acqua / Raccordement eau / Water fitting / Wasseranschluss / Empalme agua / Фитинг воды		UNI-ISO 7/1 R ½

Optional

n. 1 x K7PORTA Porta - Porte - Door - Tür - Puerta – Дверца

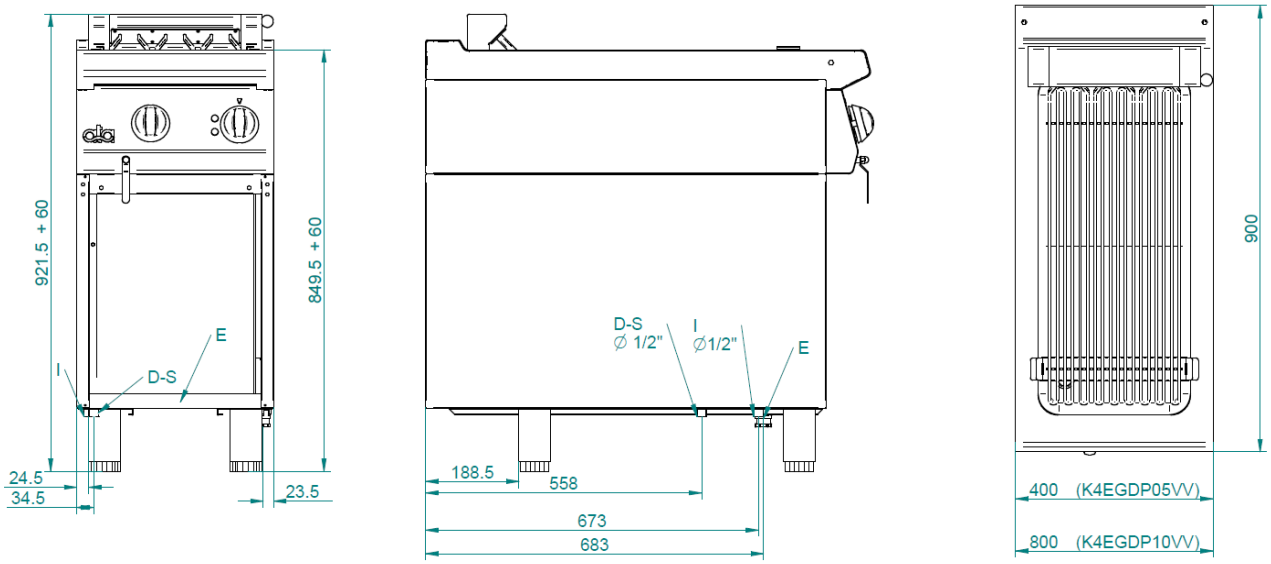

E= elettrico \ électrique \ electric\ Elektrisch \ eléctrico \ электрич
C= Carico acqua \ Remplissage d'eau \ Water filling \ Wasser anfüllen \ Carga agua \ Заливка воды
S-D= Scarico acqua \ Évacuer l'eau \ Water emptying \ Wasser entleeren \ Descarga agua \ Слив воды