K6GFL10TT

FRY TOP GAS LISCIO TOP

DESCRIZIONE PRODOTTO

Struttura in acciaio inossidabile. Manopole in materiale plastico termoindurente.
Rapida salita della temperatura e mantenimento del calore ottenuti grazie a **due bruciatori a fiamma stabilizzata a elevato rendimento**, adatti a lavorare a alte temperature. Accensione per mezzo di treno di scintille a alimentazione elettrica 230V 1 fase + neutro.
Piano di cottura di grosso spessore con bordi arrotondati e paraspruzzi saldato a tenuta per assicurare facilità di pulizia. Piastra inclinata e rivolta verso il foro per lo scarico dei grassi, che è collegato a un contenitore posto al di sotto della superficie di cottura.
Dotato di serie di un cassetto per lo scarico grassi.
Piastra di cottura liscia.
Dotato di un rubinetto gas in sicurezza che permette di regolare la fiamma dal massimo al minimo e che consente al frytop di raggiungere 300°C. Sicurezza garantita da una termocoppia tenuta attiva dalla fiamma del bruciatore.
Finitura piano con taglio laser per garantire un accostamento tra piani "testa a testa" e fissaggio vincolante degli stessi tra loro.
Collaudo con gas metano o GPL a seconda delle esigenze dell'utente.
Accessori disponibili **su richiesta.**

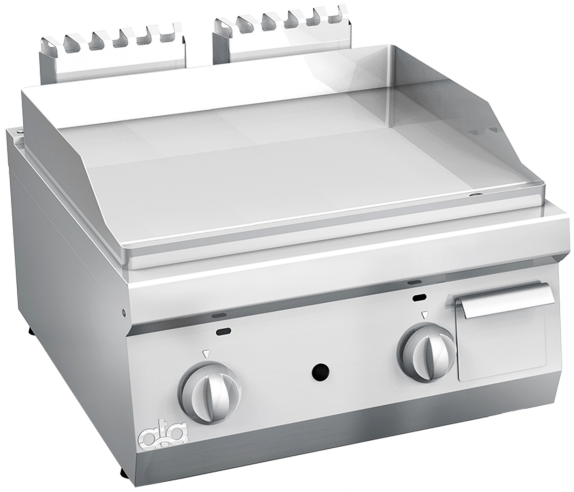

SPECIFICHE TECNICHE

Larghezza: 600 mm
Profondità: 600 mm
Altezza: 295 mm
Peso: 39 kg
Volume: 0.31 m³
Potenza elettrica: 0.10 kW
Potenza gas: 8.00 kW

Viale del Progresso, 20 Z.I. 35026 Conselve (PD) - Italia
P.I. e C.F IT01897630289 | TEL: (+39) 049 95 00 555 | FAX: (+39) 049 95 00 560

K6GFL10TT

GAS GRIDDLE PLATE SMOOTH TABLE TOP - FRY TOP A GAS LISCIO DA BANCO - GRILLADE À GAZ LISSE À POSER - GASGRIDDLEPLATTE GLATT TISCHGERÄT - FRY TOP A GAS PLANCHA LISA DE BANCO - ГЛАДКАЯ ГАЗОВАЯ ЖАРОЧНАЯ ПОВЕРХНОСТЬ НАСТОЛЬНАЯ

DATI TECNICI / CARACTERISTIQUES TECHNIQUES / TECHNICAL SPECIFICATIONS / TECHNISCHE DATEN / CARACTERISTICAS TECNICAS / ТЕХНИЧЕСКИЕ ХАРАКТЕРИСТИКИ

Dimensioni / Dimensions / Dimensions / Maße / Medidas / Размеры	[мм]	600x600x280
Gas / Gaz /Gas / Gas / Газ (B)	[Kw] - [кВт]	8
Tipo / Type / Type / Тур / Тип (A)		A1
GPL/LPG / Сжиженный нефтяной газ (G30) (D)	[Kg/h] [кг/ч]	0,630
Metano / Methane / Natiral gas / Erdgas / Метан (G20) (C)	[m3/h] [м3/ч]	0,846
Aria / Air / Luft / Aire / Воздух	[m3/h] [м3/ч]	16
Racc. Gas / Racc. Gaz / Gas fitting / Gasanschluss / Empalme gas / Газовое соединение		UNI-ISO 7/1 R ½
Piastra liscia / Plaque lisse / Smooth plate / Glatte Platte/ Plancha lisa / гладкая конфорка		X

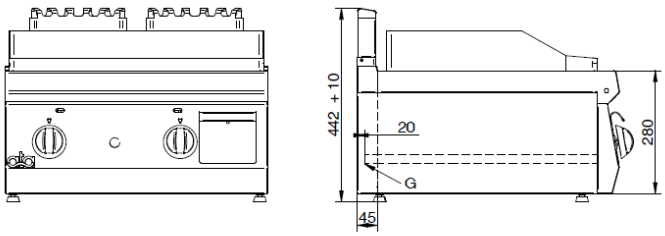

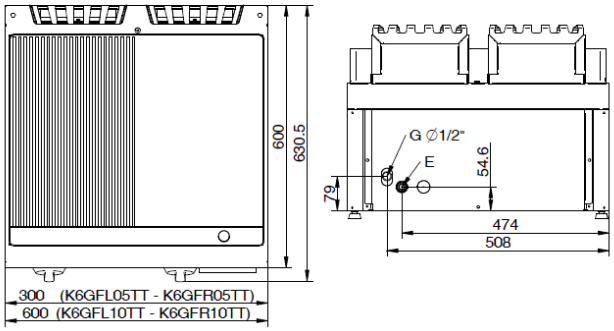

E= elettrico \ électrique \ electric\ Elektrisch \ eléctrico \ электрич

G= Gas\Gaz \ Газ