K6GFR10TT

FRY TOP GAS 1/2 LISCIO 1/2 RIGATO TOP

DESCRIZIONE PRODOTTO

Struttura in acciaio inossidabile. Manopole in materiale plastico termoindurente.
Rapida salita della temperatura e mantenimento del calore ottenuti grazie a due bruciatori a fiamma stabilizzata a elevato rendimento, adatto a lavorare a alte temperature. Accensione per mezzo di treno di scintille a alimentazione elettrica 230V 1 fase + neutro.
Piano di cottura di grosso spessore con bordi arrotondati e paraspruzzi saldato a tenuta per assicurare facilità di pulizia. Piastra inclinata e rivolta verso il foro per lo scarico dei grassi, che è collegato a un contenitore posto al di sotto della superficie di cottura.
Dotato di serie di un cassetto per lo scarico grassi.
Piastra di cottura 1/2 liscia e 1/2 rigata.
Dotato di un rubinetto gas in sicurezza che permette di regolare la fiamma dal massimo al minimo e che consente al frytop di raggiungere 300°C. Sicurezza garantita da una termocoppia tenuta attiva dalla fiamma del bruciatore.
Finitura piano con taglio laser per garantire un accostamento tra piani "testa a testa" e fissaggio vincolante degli stessi tra loro.
Collaudo con gas metano o GPL a seconda delle esigenze dell'utente.
Accessori disponibili **su richiesta**.

SPECIFICHE TECNICHE

Larghezza: 600 mm
Profondità: 600 mm
Altezza: 295 mm
Peso: 39 kg
Volume: 0.31 m³
Potenza elettrica: 0.10 kW
Potenza gas: 8.00 kW

K6GFR10TT

GAS GRIDDLE PLATE GROOVED TABLE TOP - FRY TOP A GAS RIGATO DA BANCO - GRILLADE À GAZ NERVUREE À POSER - GASGRIDDLEPLATTE GERILLT TISCHGERÄT - FRY TOP A GAS PLANCHA RIZADADE BANCO - ГАЗОВАЯ ЖАРОЧНАЯ ПОВЕРХНОСТЬ, ½ ГЛАДКАЯ ½ РИФЛЁНАЯ

DATI TECNICI / CARACTERISTIQUES TECHNIQUES / TECHNICAL SPECIFICATIONS / TECHNISCHE DATEN / CARACTERISTICAS TECNICAS / ТЕХНИЧЕСКИЕ ХАРАКТЕРИСТИКИ

Dimensioni / Dimensions / Dimensions / Maße / Medidas / Размеры	**[мм]**	**600x600x295**
Gas / Gaz /Gas / Gas / Газ (**B**)	**[Kw] - [кВт]**	**8**
Tipo / Type / Type / Тур / Тип (**A**)		**A1**
GPL/LPG / Сжиженный нефтяной газ (G30) (**D**)	**[Kg/h] [кг/ч]**	**0,630**
Metano / Methane / Natural gas / Erdgas / Метан (G20) (**C**)	**[m3/h] [м3/ч]**	**0,846**
Aria / Air / Luft / Aire / Воздух	**[m3/h] [м3/ч]**	**16**
Racc. Gas / Racc. Gaz / Gas fitting / Gasanschluss / Empalme gas / Газовое соединение		**UNI-ISO 7/1 R ½**
Piastra ½ liscia ½ rigata / Plaque ½ lisse ½ nervurée / ½ Smooth ½ Grooved plate / ½ Glatte ½ Gerillte Platte/ Plancha ½ lisa ½ rizada / ½ гладкая + ½ рифлёная конфорка		**X**

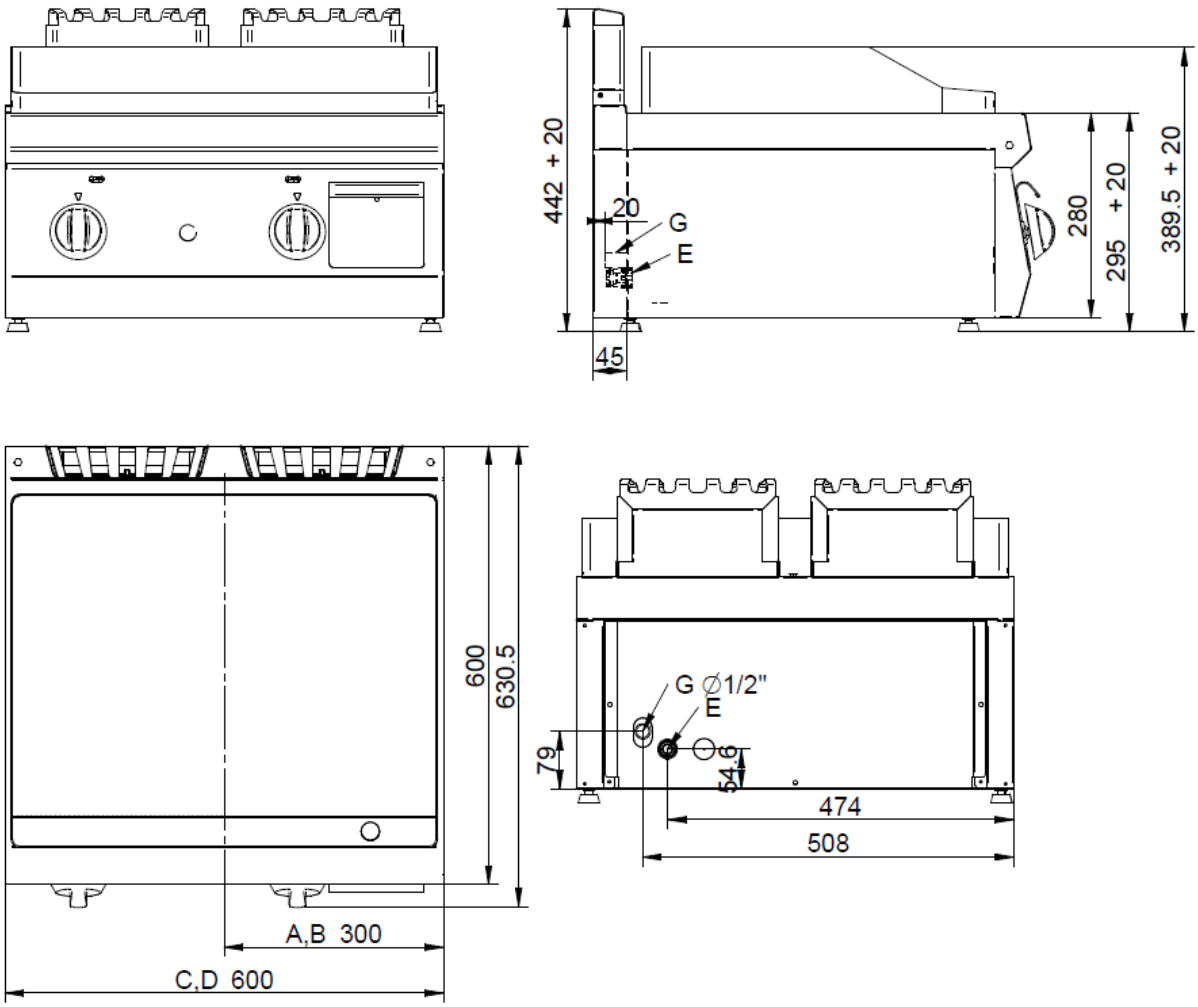

A	K6GFL05TT	4 kW
B	K6GFR05TT	
C	K6GFL10TT	4 kW / 4 kW
D	K6GFR10TT	

E= elettrico \ électrique \ electric\ Elektrisch \ eléctrico \ электрич

G= Gas\Gaz \ Газ