K7GFB10VVR

FRY TOP GAS RIBASSATO 1/2 LISCIO 1/2 RIGATO ACCIAIO + VANO - PERFORMANCE LINE

DESCRIZIONE PRODOTTO

Struttura in acciaio inossidabile. Manopole in materiale atermico con serigrafia funzionale sul bordo.
Rapida salita della temperatura e mantenimento del calore ottenuti grazie a **bruciatori a 2 rami a combustione ottimizzata**, adatti a lavorare a alte temperature, con rubinetto termostatato 8 posizioni di sicurezza a termocoppia e fiamma pilota. Regolazione della temperatura **tra 150°C e 315°C**. Sicurezza garantita da una termocoppia tenuta attiva dalla fiamma del bruciatore pilota.
Piastra unica ribassata di grandi dimensioni in acciaio inossidabile speciale che consente una ottima trasmissione del calore in termini di riscaldamento e **lucidata a specchio** per garantire l'antiaderenza dei cibi e velocità di pulizia nel rispetto delle normative vigenti.
Due zone di cottura indipendenti, ciascuna delle quali dotata di comandi di regolazione della temperatura. **Piastra 1/2 liscia e 1/2 rigata.**
Piano di lavoro l'invaso inclinato e rivolto verso il foro per lo scarico dei grassi. **Ampio foro sulla superficie di cottura** per lo scarico dei grassi in un **contenitore di capacità di 1.3 lt.** posto al di sotto della superficie di cottura stessa e fornito **in dotazione**.
Piano di lavoro stampato in acciaio inox AISI 304 con spigoli arrotondati per una facile pulizia. Rivestimento frontale, laterale e posteriore in acciaio inox.
Tappo in teflon per tappare lo scarico per eventuali cotture a velo d'olio disponibile **su richiesta**.
Finitura piano con taglio laser per garantire un accostamento tra piani "testa a testa" e fissaggio vincolante degli stessi tra loro.
Collaudo con gas metano o GPL a seconda delle esigenze dell'utente.
Piedini in acciaio inossidabile **regolabili in altezza**.
Accessori disponibili **su richiesta**.

SPECIFICHE TECNICHE

Larghezza: 800 mm
Profondità: 700 mm
Altezza: 850 mm
Peso: 78 kg
Volume: 0.80 m³
Potenza gas: 13.80 kW

K7GFB10VVR

GAS GRIDDLE PLATE ½ SMOOTH ½ GROOVED TABLE + OPEN CABINET - FRY TOP A GAS ½ LISCIO ½ RIGATO SU VANO APERTO - GRILLADE À GAZ ½ LISSE ½ NERVUREE + BAIE LIBRE OUVERTE - GASGRIDDLEPLATTE ½ GLATT ½ GERILLT + UNTERSCHRANK OFFEN - FRY TOP A GAS PLANCHA ½ LISA ½ RIZADA + BASE ABIERTA - ГАЗОВАЯ ЖАРОЧНАЯ ПОВЕРХНОСТЬ, ½ ГЛАДКАЯ ½ РИФЛЁНАЯ + ОТКРЫТЫЙ ШКАФ

DATI TECNICI / CARACTERISTIQUES TECHNIQUES / TECHNICAL SPECIFICATIONS / TECHNISCHE DATEN / CARACTERISTICAS TECNICAS / ТЕХНИЧЕСКИЕ ХАРАКТЕРИСТИКИ

Dimensioni / Dimensions / Dimensions / Maße / Medidas / Размеры	[мм]	800x700x845
Gas / Gaz /Gas / Gas / Газ (B)	[Kw] - [кВт]	14
Tipo / Type / Type / Тур / Тип (A)		A1
GPL/LPG / Сжиженный нефтяной газ (G30) (D)	[Kg/h] [кг/ч]	1,104
Metano / Methane / Natiral gas / Erdgas / Метан (G20) (C)	[m3/h] [м3/ч]	1,481
Aria / Air / Luft / Aire / Воздух	[m3/h] [м3/ч]	28
Racc. Gas / Racc. Gaz / Gas fitting / Gasanschluss / Empalme gas / Газовое соединение		UNI-ISO 7/1 R ½
Piastra ½ liscia ½ rigata / Plaque ½ lisse ½ nervurée / ½ Smooth ½ Grooved plate / ½ Glatte ½ Gerillte Platte/ Plancha ½ lisa ½ rizada / ½ гладкая + ½ рифлёная конфорка		X

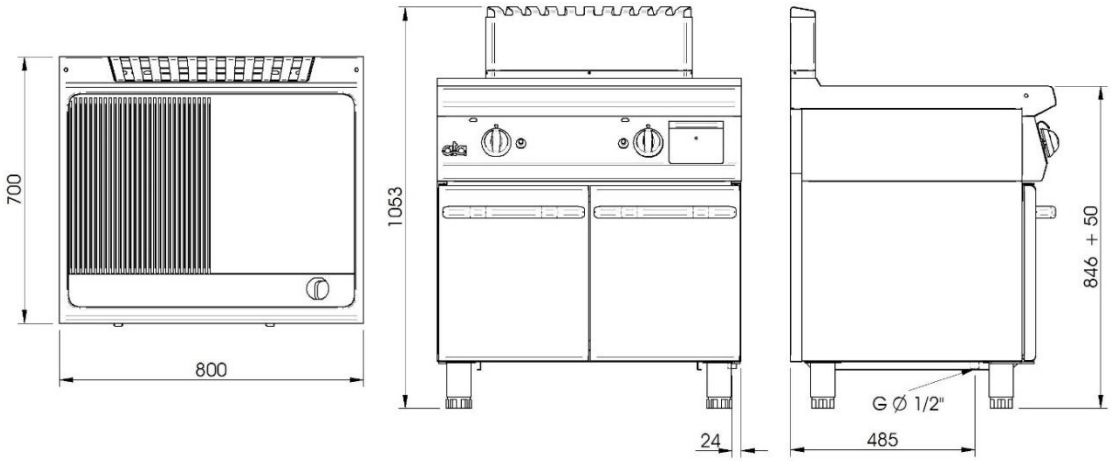

G= Gas\Gaz \ Газ

Viale del Progresso, 20 Z.I. 35026 Conselve (PD) - Italia
P.I. e C.F IT01897630289 | TEL: (+39) 049 95 00 555 | FAX: (+39) 049 95 00 560