14497

GRIGLIA BASE

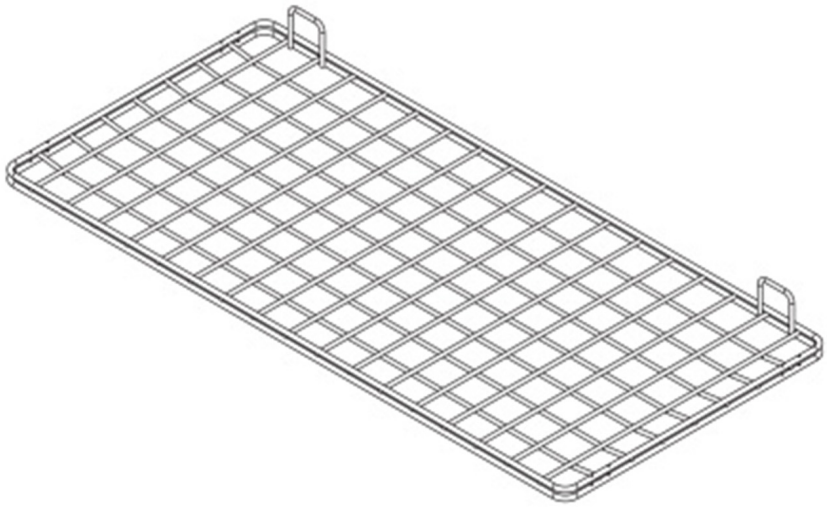

DESCRIZIONE PRODOTTO

Per modelli ALP02S e ALP02GS

Viale del Progresso, 20 Z.I. 35026 Conselve (PD) - Italia
P.I. e C.F IT01897630289 | TEL: (+39) 049 95 00 555 | FAX: (+39) 049 95 00 560

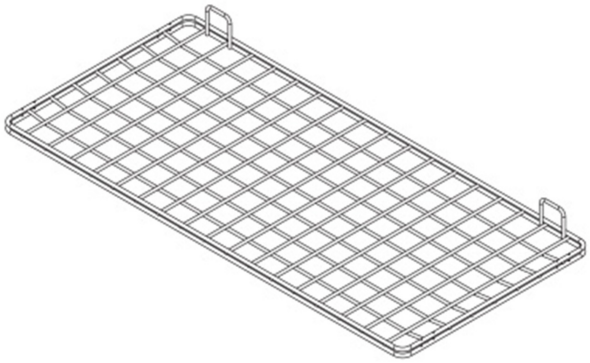

SPECIFICHE TECNICHE

Larghezza: 1320 mm
Profondità: 600 mm

Viale del Progresso, 20 Z.I. 35026 Conselve (PD) - Italia
P.I. e C.F IT01897630289 | TEL: (+39) 049 95 00 555 | FAX: (+39) 049 95 00 560