AL501

LAVABICCHIERI - CESTO 500 x 500 mm

DESCRIZIONE PRODOTTO

MASSIMA FLESSIBILITÀ
Struttura e carrozzeria in acciaio inox AISI 304. Porta in doppia parete bilanciata.
Bracci rotanti in acciaio inox complanari facilmente pulibili.
Visualizzazione delle temperature. Possibilità di modificare i parametri del ciclo di lavoro.
Il sistema **THERMOLOCK** programmabile assicura che il risciacquo avvenga alla temperatura dell'acqua di 85°C per garantire l'abbattimento della carica batterica.
Di serie il dosatore di brillantante per assicurare eccellenti risultati di asciugatura. **Di serie** la predisposizione per il dosatore di detersivo.
Di serie la predisposizione per la pompa di scarico. **Di serie** la predisposizione per il modulo WiFi.
Ampia gamma di optional disponibili **su richiesta**. Un cesto bicchieri e un cesto piatti **in dotazione**.
Per merito delle sue dimensioni del cesto maggiorate mantiene le eccellenti proprietà di lavaggio bicchieri della Performance Line ma permette ai baristi una maggiore produttività e la flessibilità di poter lavare in un'unica macchina anche i piatti di maggiori dimensioni.
Perfetta per lavare coppe da gelato e boccali da birra in quantità elevate, grazie al ciclo specifico a risciacquo freddo finale che permette di servirli immediatamente dopo il lavaggio.
Display capacitivo antigraffio e resistente agli urti, studiato per resistere all'utilizzo frenetico delle cucine professionali.

Viale del Progresso, 20 Z.I. 35026 Conselve (PD) - Italia
P.I. e C.F IT01897630289 | TEL: (+39) 049 95 00 555 | FAX: (+39) 049 95 00 560

SPECIFICHE TECNICHE

Larghezza: 600 mm
Profondità: 600 mm
Altezza: 820 mm
Volume: 0.49 m³
Dimensioni cesto: 500 x 500 mm
Altezza utile: 290
Potenza elettrica: 3.50 kW
Alim.elettrica: 230 V/ 1 - 230 V/ 3 - 400 V / 3+N/ 50-60 Hz
Cesti/Ora: 60/10

Viale del Progresso, 20 Z.I. 35026 Conselve (PD) - Italia
P.I. e C.F IT01897630289 | TEL: (+39) 049 95 00 555 | FAX: (+39) 049 95 00 560

AL501

DATI TECNICI / CARACTERISTIQUES TECHNIQUES / TECHNICAL SPECIFICATIONS / TECHNISCHE DATEN / CARACTERISTICAS TECNICAS / ТЕХНИЧЕСКИЕ ХАРАКТЕРИСТИКИ

PRODUZIONE ORARIA (CESTI) / DÉBIT PANIERS-H / BASKETS PER HOUR / KÖRBE PRO STUNDE / RENDIMIENTO HORARIO / ЧАСОВАЯ ПРОИЗ-СТЬ (КОРЗИНКИ)		60-45-40 -36-24-10
CICLO DI LAVORO / CYCLE DE LAVAGE / WASHING CYCLE / SPÜLPROGRAMM / CICLO DE LAVADO / ЦИКЛ РАБОТЫ	[sec] [сек]	60-80-90 100-147-360
ALTEZZA UTILE MM - HAUTEUR UTILISABLE JUSQU'À MM - USABLE HEIGHT UP TO MM - BENUTZBARE HÖHE BIS MM - ALTURA UTILIZABLE HASTA MM - НОЛЕЗНАЯ ВЫСОТА MM		290
ALIMENTAZIONE ELETTRICA / ALIMENTATION ÉLECTRIQUE / ELECTRIC FEEDING / ELEKTRISCHER ANSCHLUSS / ALIMENTACION ELECTRICA / ЭЛЕКТРОПИТАНИЕ	[V]	230/1-230/3-400/3+N
	[HZ] - [ГЦ]	50/60
CAVO / CABLE / CABLE / KABEL / CABLE / КАБЕЛЬ		5x 2,5
POTENZA ELETTRICA / PUISSANCE ÉLECTRIQUE / ELECTRIC POWER /ELEKTRO-LEISTUNG /ЭЛЕКТР.	[KW] - [КВТ]	3,5
RESISTENZA BOILER / RÉSISTANCE SURCHAUFFEUR / BOILER HEATING ELEMENT / BOILERHEIZUNG / RESISTENCIA CALENTADOR / НАГРЕВАТЕЛВ БОЙЛЕРА	[KW] - [КВТ]	3
TANK HEATING ELEMENT / RESISTENZA VASCA / RÉSISTANCE CUVE / TANKHEIZUNG / RESISTENCIA TANQUE / НАГРЕВАТЕЛВ ЕМКОСТИ	[KW] - [КВТ]	2,5
POTENZA POMPA LAVAGGIO VENTILATA / PUISSANCE POMPE DE LAVAGE VENTILÉE / VENTILATED WASHING PUMP / BELÜFTETE WASCHPUMPE / BOMBA DE LAVADO / МОЩНОСТВ НАСОСА МОЙКИ ВЕНТ.	[KW] - [КВТ]	0,5
CAPACITÀ VASCA / CAPACITÉ CUVE / TANK CAPACITY / TANKINHALT / CAPACIDAD TANQUE / ОБЪЕМ ЕМКОСТИ	[L] [л]	26
CAPACITÀ BOILER / CAPACITÉ SURCHAUFFEUR / BOILER CAPACITY / BOILERINHALT / CAPACIDAD CALENTADOR / ОБЪЕМ БОЙЛЕРА	[L] [л]	7
PRESSIONE ACQUA DI RISCIACQUO / PRESSION EAU DE RINÇAGE / RINSE WATER PRESSURE / NACHSPÜLWASSERDRUCK / PRESION AGUA DE ACLARADO / ДАВЛЕНИЕ ВОДЫ ПРИ ОПОЛАСКИВАНИИ	Bar kPa	2 ÷ 4 200 ÷ 400
DUREZZA ACQUA / DURETÉ EAU / WATER HARDNESS / WASSERHÄRTE / DUREZA DE AGUA / МЕСТКОСТВ ВОДЫ	°F	8 ÷ 14
TEMPERATURA MASSIMA ACQUA IN INGRESSO / TEMPERATURE MAX. EAU REMPLISSAGE / MAX. TEMPERATURE OF WATER SUPPLY / MAX. TEMPERATUR ZUFLUSSWASSER / TEMPERADURA MAXIMA AGUA ENTRADA / МАКС.ТЕМПЕРАТУРА ВОДЫ НА ВХОДЕ	°C	50
CONSUMO ACQUA PER CICLO / QUANTITÉ D'EAU PAR CYCLE / WATER CONSUMPTION PER CYCLE / WASSERVERBRAUCH PRO ZYKLUS / CANTIDAD AGUA POR CICLO / ПОТРЕБЛЕНИЕ ВОДЫ ЗА ЦИКЛ	[L] [л]	1,2 ÷ 5

Viale del Progresso, 20 Z.I. 35026 Conselve (PD) - Italia
P.I. e C.F IT01897630289 | TEL: (+39) 049 95 00 555 | FAX: (+39) 049 95 00 560

CICLO – CYCLE – CYCLE – PROGRAMM – CICLO - ЗНАЧОК	TEMPO TOTALE DURÉE TOTALE TOTAL TIME GESAMTZEIT TIEMPO TOTAL ОБЩЕЕ ВРЕМЯ	ICONA ICÔNE ICON SYMBOL ICONO ЗНАЧОК
	SEC СЕК	
TAZZE – TASSES – CUPS – TASSEN – TAZAS - ЧАШКИ	90	
BICCHIERI – VERRES – GLASSES – GLÄSER – VASOS - СТАКАНЫ	60	
BICCHIERI DA BIRRA – VERRES A BIERRE – BIER GLASSES – BIERGLÄSER – VASOS PARA CERVEZA - ПИВНЫЕ СТАКАНЫ	100	
BICCHIERI DELICATI - VERRES DÉLICATS – DELICATE GLASSES – ZARTE GLÄSER – VASOS DELICADOS - ХРУПКИЕ БОКАЛЫ	80	
POSATE – COUVERTS – CUTLERY – BESTECK – CUBIERTOS - СТОЛОВЫЕ ПРИБОРЫ	360	
SANITIZZANTE – HYGIÈNE – SANITIZING – HYGIENE-PROGRAMM – DESINFECCIÓN - ДЕЗИНФИЦИРОВАНИЕ	147	
ECONOMICO – ECONOMIQUE – ECO – ÖKO-PROGRAMM – ECONÓMICO - ЭКОНОМИЧНЫЙ	80	Eco
PERSONALIZZATO – PERSONNALISE – CUSTOMIZED – KUNDENSPEZIFISCH – PERSONALIZADO - ПОЛЬЗОВАТЕЛЬСКИЙ	24÷635	
SCARICO VASCA (SOLO MODELLI DOTATI DI POMPA DI SCARICO) VIDANGE DE LA CUVE (UNIQUEMENT DANS LES MODELES EQUIPES D'UNE POMPE DE VIDANGE) TANK DRAIN (ONLY MODELS EQUIPPED WITH DRAIN PUMP) TANKENTLEERUNG (NUR MODELLE MIT ABFLUSSPUMPE) DESCARGA DEL DEPÓSITO (SÓLO MODELOS EQUIPADOS CON BOMBA DE DESCARGA) СЛИВ ВАННЫ (ТОЛЬКО ДЛЯ МОДЕЛЕЙ, ОБОРУДОВАННЫХ ОТКАЧИВАЮЩИМ НАСОСОМ)	120	

Standard

CESTO BASE / PANIER BASE / BASIC BASKET / UNIVERSALKORB / CESTO BASE / БАЗОВАЯ КОРЗИНА	1 x 907504	
CESTO PIATTI / PANIER ASSIETTES / BASKET FOR DISHES / TELLERKÖRBE / CESTA PARA PLATOS / КОРЗИНА ДЛЯ ТАРЕЛОК	1 x 907500	
DIMENSIONI CESTO / DIMENSIONS PANIER / BASKET DIMENSIONS / KORBMASSE / DIMENSIONES CESTA / ЦИКЛ РАБОТЫ	[mm]	500x500
CESTO POSATE / PANIER POUR COUVERTS / CUTLERY BASKET / BESTECKKORB / CUBILITE PARA CUBIERTOS / КОРЗИНА ДЛЯ СТОЛОВЫХ ПРИБОРОВ	1 x 1091	

Optional 1/2

DOSATORE DETERSIVO PERISTALTICO - DOSEUR DETERGENT PERISTALTIQUE - PERISTALTIC DETERGENT DISPENSER - PERISTALTIK-REINIGERDOSIERPUMPE - DOSIFICADOR DETERGENTE PERISTÁLTICO - НЕРЎСТАЛЬТЎЕСКЎ ДОЗАТОР МОЮЩЕГО СРЕДСТВА	A5695	
KIT DOSATORE DETERSIVO PERISTALTICO - KIT DOSEUR DÉTERGENT PÉRISTALTIQUE - PERISTALTIC DETERGENT DISPENSER KIT - PERISTALTIK-DOSIERPUMPENSATZ - KIT DOSFICADOR DETERGENTE PERISTÁLTICO - СОМНЛЕКТ НЕРЎСТАЛЬТЎЕСКОГО ДОЗАТОРА МОЮЩЕГО СРЕДСТВА	B5695	
DOSATORE DI DETERSIVO ELETTRONICO - DOSEUR DÉTERGENT - DETERGENT DISPENSER – SPÜLMITTELDOSIERGERÄT - DOSIFICADOR DE DETERGENTE - ДОЗАТОР МОЮЩЕГО СРЕДСТВА	A7498	
SONDA RILEVAMENTO MANCANZA DETERSIVO - SONDE ABSENCE PRODUIT DE LAVAGE - PROBE FOR LACK OF DETERGENT - FÜHLER SPÜLMITTELAUSFALL - SONDA DETECCIÓN FALTA DETERGENTE - ДАТЎК ОНРЕДЕЛЕНЎЯ ОТСУТСТВЎЯ МОЮЩЕГО СРЕДСТВА	A4250	
MODULINO WIFI - MODULE WIFI - WIFI PROGRAM UNIT - WIFI-EINHEIT - MÓDULO WIFI - МОДУЛЬ WIFI	A5874	
KIT MODULINO WIFI - KIT MODULE WIFI - WIFI PROGRAM UNIT KIT - WIFI-EINHEITSATZ - KIT MODULO WIFI - СОМНЛЕКТ МОДУЛЯ WIFI	B5874	
POMPA DI SCARICO - POMPE DE VIDANGE - DRAIN PUMP - LAUGENPUMPE - BOMBA DE VACIADO - СЛЎВНОЎ НАСОС	A4728/501	
KIT POMPA DI SCARICO - KIT POMPE DE VIDANGE - DRAIN PUMP KIT – LAUGENPUMPENSATZ - KIT BOMBA DE DESAGUE - СОМНЛЕКТ СЛЎВНОГО НАСОСА	B4728/501	
BOILER ATMOSFERICO - CHAUDIÈRE ATMOSPHÉRIQUE - ATMOSPHERIC BOILER ATMOSPHÄRISCHER BOILER CALDERA ATMOSFÉRICA - АТМОСФЕРНЫЎ БОЎЛЕР	A1530	
POTENZA ELETTRICA / PUISSANCE ÉLECTRIQUE / ELECTRIC POWER /ELEKTRO-LEISTUNG /ЭЛЕКТР.	[KW] - [КВТ]	6,5
RESISTENZA BOILER / RÉSISTANCE SURCHAUFFEUR / BOILER HEATING ELEMENT BOILERHEIZUNG / RESISTENCIA CALENTADOR / НАГРЕВАТЕЛЎ БОЙЛЕРА	[KW] - [КВТ]	6

Optional 2/2

RESISTENZA MAGGIORATA - PUISSANCE AUGMENTÉE - INCREASED HEATING ELEMENT - HÖHERE LEISTUNG - RESISTENCIA POTENCIADA - НОВЫШЕННАЯ УСТОЦВОСТЬ	A5205	
POTENZA ELETTRICA / PUISSANCE ÉLECTRIQUE / ELECTRIC POWER /ELEKTRO-LEISTUNG /ЭЛЕКТР.	[KW] - [KBT]	5
RESISTENZA BOILER / RÉSISTANCE SURCHAUFFEUR / BOILER HEATING ELEMENT BOILERHEIZUNG / RESISTENCIA CALENTADOR / НАГРЕВАТЕЛВ БОЙЛЕРА	[KW] - [KBT]	4,5

DIMENSIONI / DIMENSIONS / DIMENSIONS / MAßE / MEDIDAS / РАЗМЕРЫ

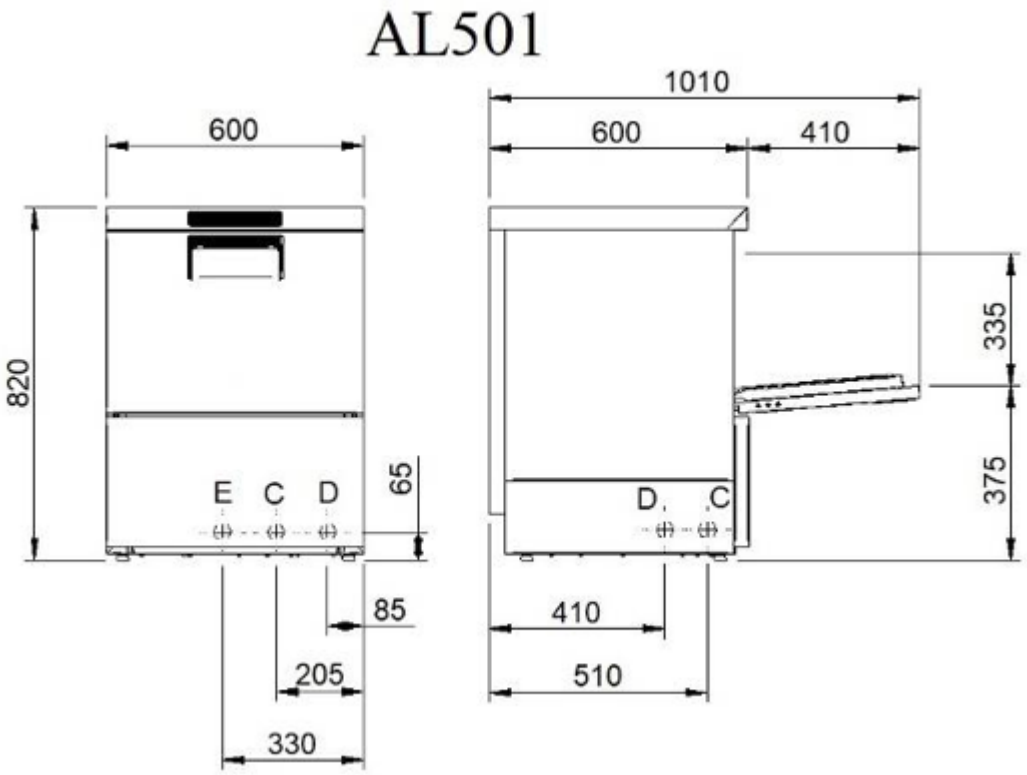

D = SCARICO 1 1/2", VIDANGE 1 1/2", DRAIN 1 1/2"; ABFLUSS 1 1/2"; DESAGÜE 1 1/2"; СЛИВ 1 1/2"
C = CARICAMENTO ACQUA ¾"; CHARGEMENT EAU ¾"; WATER INLET ¾"; ZUFLUSS ¾"; CARGA AGUA ¾"; ЗАЛИВКА ВОДЫ ¾"
E = ALLACCIAMENTO ELETTRICO; BRANCHEMENT ELECTRIQUE; ELECTRIC CONNECTION; ELEKTRISCHER ANSCHLUSS; CONEXION ELECTRICA; ЭЛЕКТРИЧЕСКОЕ ПОДКЛЮЧЕНИЕ

VOLTAGGI DIVERSI E VERSIONI NAVALI DISPONIBILI SU RICHIESTA / DIFFÉRENTES TENSIONS ET VERSIONS MARITIMES DISPONIBLES SUR DEMANDE / DIFFERENT VOLTAGES AND MARINE VERSIONS AVAILABLE ON REQUEST / VERSCHIEDENE SPANNUNGEN UND SCHIFFSAUSFÜHRUNGEN AUF ANFRAGE ERHÄLTLICH / РАЗЛИЧНЫЕ НАПРЯЖЕНИЯ И ВАРИАНТЫ ИСПОЛНЕНИЯ КОРАБЛЯ - ПО ЗАПРОСУ