TVDX

TAVOLO CON VASCA ENTRATA DESTRA

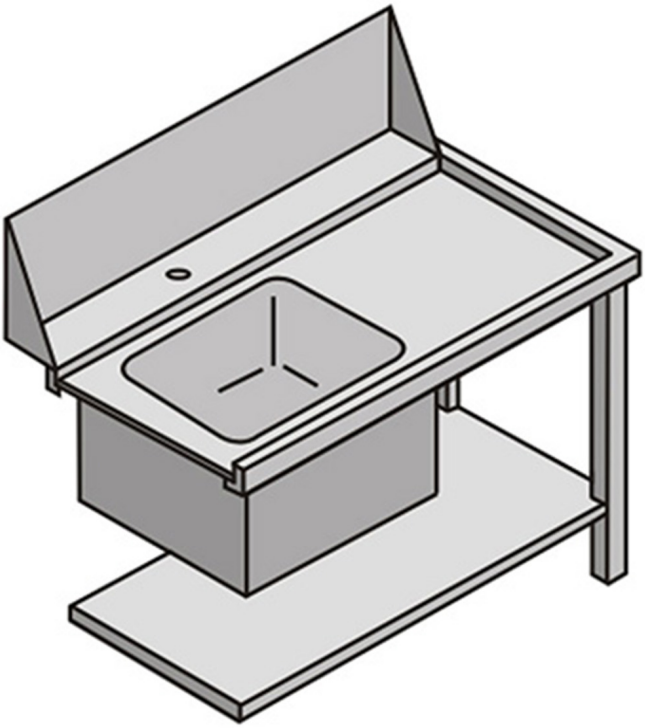

Viale del Progresso, 20 Z.I. 35026 Conselve (PD) - Italia
P.I. e C.F IT01897630289 | TEL: (+39) 049 95 00 555 | FAX: (+39) 049 95 00 560

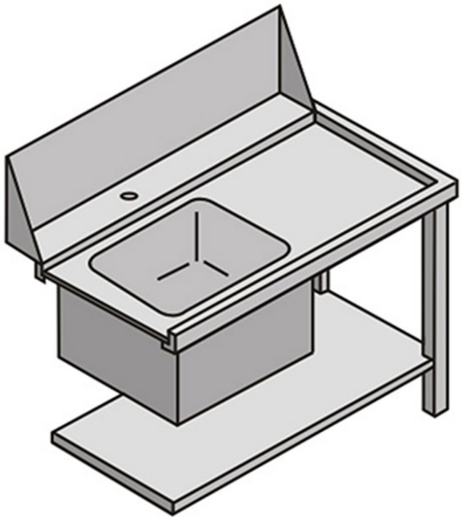

SPECIFICHE TECNICHE

Larghezza: 1130 mm
Profondità: 755 mm
Altezza: 870 mm
Volume: 0.98 m³